PETROTEC

POWERED by HONDA™

COMPACTADOR SP-65

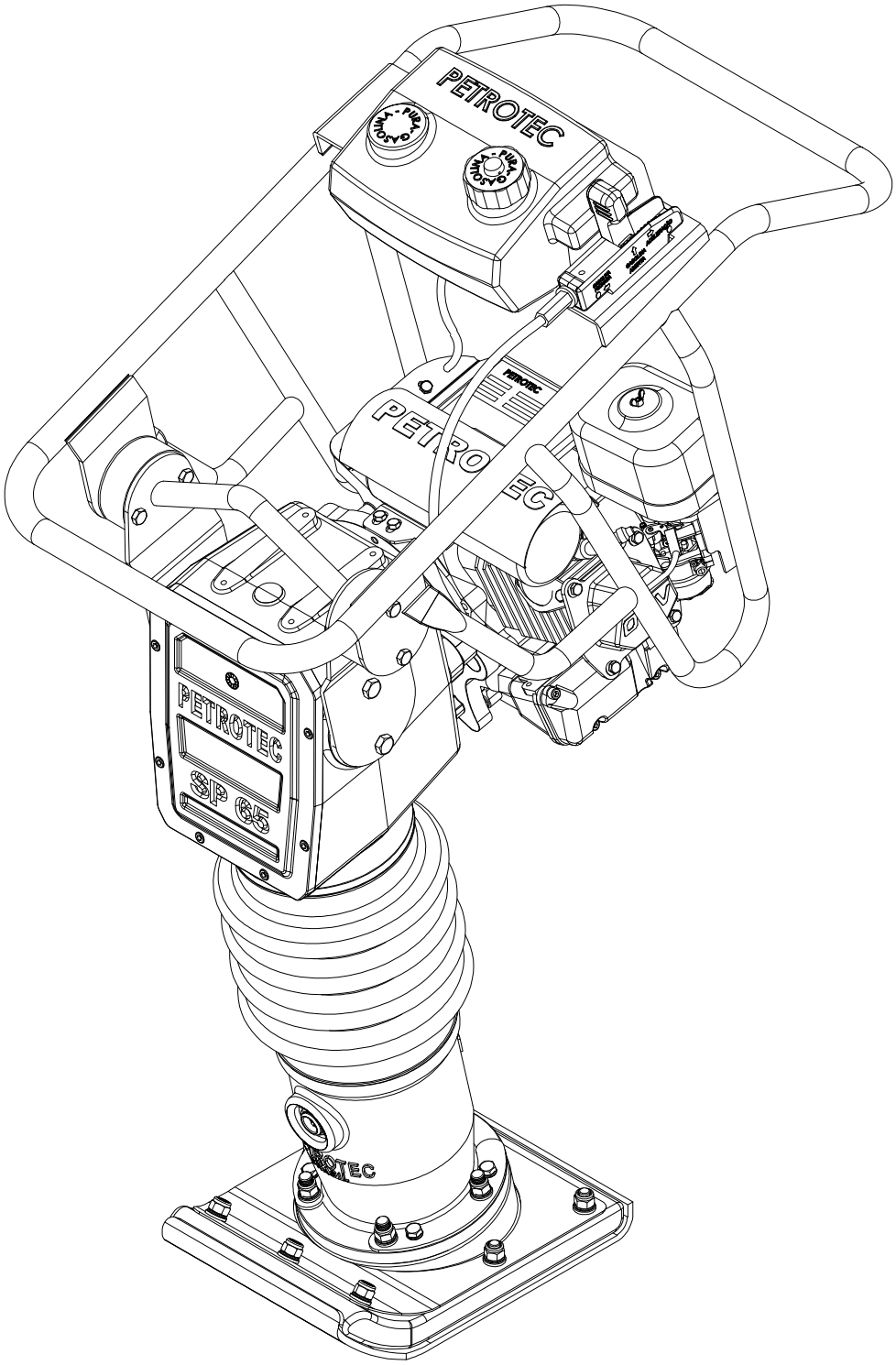

MANUAL DO PROPRIETÁRIO

AVISO

UTILIZE ESTA UNIDADE DE FORMA SEGURA E RESPONSÁVEL PARA SUA SEGURANÇA E A DOS DEMAIS.

Antes de operar o COMPACTADOR SP-65 ou realizar qualquer operação de manutenção, DEVE - SE LER E ESTUDAR ESTE MANUAL.

Conheça e utilize os controles da unidade com segurança e como deverá proceder para a manutenção de forma segura.

Antes de operar o COMPACTADOR SP-65 certifique se que saiba desligá-lo em uma eventual EMERGÊNCIA.

Utilize sempre E.P.I. (Equipamento de Proteção Individual), adequados para sua segurança.

MANUAL PRÁTICO DO COMPACTADOR SP-65

Este manual foi elaborado para auxiliar os operadores e profissionais de assistência técnica.

PREFÁCIO

- Este manual contém informações e procedimentos para operação e manutenção deste equipamento. Para sua segurança e as pessoas ao seu redor, leia e siga corretamente as instruções descritas neste.

- As informações contidas neste manual, são baseados em máquinas produzidas na época em que foi publicado.

- A **PETROTEC Máquinas para Construção Civil LTDA.** reserva-se o direito de alterar componentes, acessórios e manual deste equipamento sem prévio aviso, com objetivos de melhorar desempenho, operações e principalmente a segurança de seus operadores.

- Em caso de dúvidas de como operar ou fazer a manutenção preventiva e reparativa deste equipamento, entrar em contato com a PETROTEC Máquinas para Construção Civil LTDA. nos seguintes:

Fone: 0 (xx) 16 2105 7700

Fax: 0 (xx) 16 2105 7719

Site: www.petrotec.com.br

INDICE

DESCRIÇÃO DO COMPACTADOR SP-65 — Pág. 04
DADOS TÉCNICOS — Pág. 04
SEGURANÇA GERAL — Pág. 05
VIBRAÇÃO — Pág. 06
E.P.I. — Pág. 06
SEGURANÇA E SAÚDE — Pág. 07
COMPONENTES E LOCAIS DE CONTROLE — Pág. 08
INTERRUPTOR DE IGNIÇÃO — Pág. 09
PROCEDIMENTO DE PARTIDA — Pág. 09
ALAVANCA DO ACELERADOR — Pág. 10
ALAVANCA DO AFOGADOR — Pág. 10
MANUTENÇÃO DO MOTOR — Pág. 11
TABELA DE MANUTENÇÃO — Pág. 11
VERIFICAÇÃO DO NÍVEL DE ÓLEO DO MOTOR — Pág. 11
TROCA DE ÓLEO DO MOTOR — Pág. 13
INSPEÇÃO DO FILTRO DE AR — Pág. 14
AJUSTE DO CARBURADOR — Pág. 15
VELA DE IGNIÇÃO — Pág. 16
MANUTENÇÃO DA PERCUSSÃO — Pág. 17
NÍVEL DE ÓLEO DA PERCUSSÃO — Pág. 17
REPOSIÇÃO DE ÓLEO PERCUSSÃO — Pág. 17
TROCA DE ÓLEO DA PERCUSSÃO — Pág. 18
DESMONTAGEM DAS MOLAS DO CILINDRO BASE — Pág. 19
POSIÇÃO ADEQUADA DE TRABALHO — Pág. 21
ARMAZENAMENTO — Pág. 22
DIMENSÕES DO EQUIPAMENTO — Pág. 22
CHECK LISTING — Pág. 23
ASSISTÊNCIA TÉCNICA — Pág. 24
PEÇAS DE REPOSIÇÃO — Pág. 25
GARANTIA — Pág. 33

DESCRIÇÃO DO COMPACTADOR SP-65

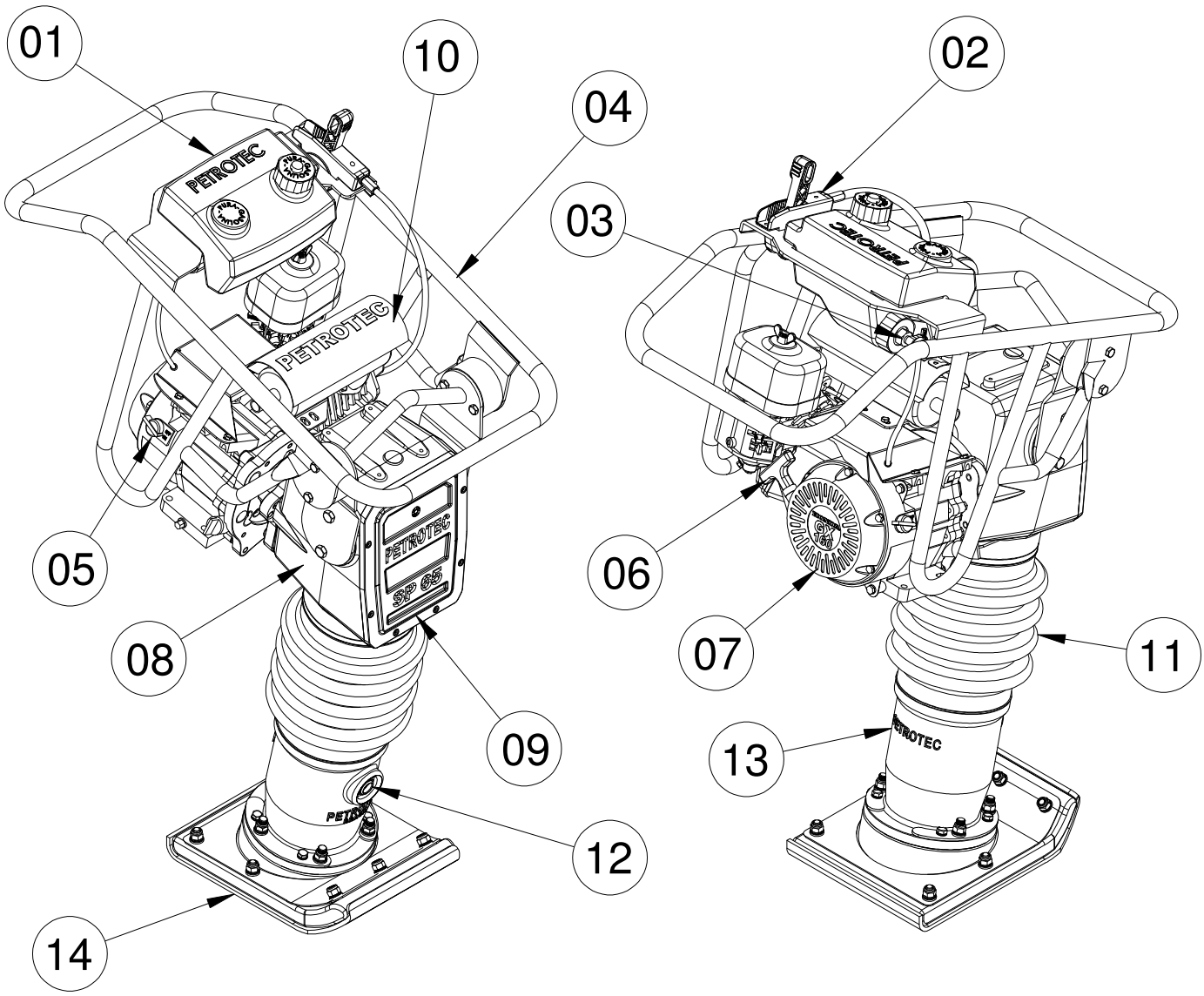

01	Tanque de Combustível
02	Conjunto Acelerador
03	Torneira do Combustível
04	Guidão
05	Interruptor de Ignição
06	Manopla de Partida
07	Motor
08	Caixa de Transmissão
09	Tampa Caixa de Transmissão
10	Escapamento
11	Sanfona
12	Visor Nível de Óleo / Abastecimento
13	Cárter - Percussão
14	Sapata

DADOS TÉCNICOS	
Medidas(CxLxA)	750 x 460 x 1100mm
Medidas Sapata (C x L)	350 x 270mm
Frequência	670 Golpes p/ Minuto
Marca/Modelo Motor	Honda-GX160
Tipo do Motor	4 Tempos - Gasolina
Potência/ Refrigeração	5.5 HP - AR
Tipo de Combustível	Gasolina
Capacidade do tanque comb.	2,5 Litros
Consumo Médio de Combustível	1 L/ h
Óleo Motor/Capac.	SAE 20W-50 / 0,6Lt
Óleo Percussão/Capac.	SAE - 40 / 1,6Lt

SEGURANÇA GERAL

- A manutenção ou utilização incorreta deste equipamento pode ser prejudicial para seu funcionamento e sua própria segurança.

- O proprietário deste equipamento deverá respeitar e cumprir a legislação de proteção no trabalho fazendo com que o operador faça o uso adequado de E.P.I.

- Este equipamento é pesado e não deverá ser levantado por uma única pessoa, obtenha ajuda ou use equipamento de elevação adequado.

- Quando trabalhar próximo a valas escavadas, proceda corretamente de modo a garantir que evite uma queda ocasionado acidentes.

- Providencie o isolamento da área de trabalho, mantendo pessoas não autorizadas a uma distância segura.

- O operador deverá utilizar Equipamentos de Proteção Individual (E.P.I.) sempre que este equipamento esteja sendo utilizado.

- Antes de ligar o equipamento, certifique-se que saiba como desligá-lo, no caso de uma eventual emergência.

- Durante o funcionamento o motor aquece, evite o contato direto, pois pode ocasionar queimaduras. Caso haja necessidade de tocá-lo, espere esfriar.

- Nunca deixe o motor funcionando sem acompanhamento.

- Nunca retire ou mexa nas proteções do motor, elas existem para sua segurança. Verifique sempre se estão em bom estado de consevação e reaperte os parafusos com frequência.

- O COMPACTADOR SP-65 foi desenvolvido com o menor índice de riscos possíveis, no entanto EXISTE riscos residuais que não são claramente reconhecidos, pelo que poderão causar ferimentos no operador ou danos no equipamento, bem como possível morte. Se estes riscos imprevisíveis e irreconhecíveis à nossa empresa se tornarem frequentes, deverá ser desligado imediatamente, e o operador, supervisor ou responsável deverão procurar departamento técnico da PETROTEC para maiores esclarecimentos.

VIBRAÇÃO (CONFORTO P/ OPERAÇÃO)

- O COMPACTADOR SP-65 foi projetado para reduzir os níveis de vibração para as mãos e braços do operador. Consulte as especificações técnicas relativa ao nível de vibrações e tempo máximo de utilização do equipamento,de forma que não seja prejudicial a saúde do operador.

E.P.I. (EQUIPAMENTO DE PROTEÇÃO INDIVIDUAL) ITENS EXCENCIAIS A SAÚDE DO OPERADOR

- Óculos de proteção.

- Luvas.

- Protetores auriculares.

- Mascara para pó adequada para cada situação.

- Calçado com biqueira de aço.

- Utilize vestuário apropriado para o trabalho que está sendo realizado. Caso tenha cabelos compridos, prende-los durante utilização do equipamento.

- Remova qualquer bijuterias, jóias, anéis, relógios e objetos que possam prender-se a qualquer parte do equipamento.

SEGURANÇA E SAÚDE

COMBUSTÍVEL

O óleo e o combustível usado poderão causar os seguintes danos a saúde do operador:
_Envenenamento em caso de inalação de vapores de combustível ou de óleo.
_Alergias em caso de derramamento de combustível ou óleo sobre a pele.
_Fogo ou explosão em caso de manuseio incorreto do processo de reabastecimento do tanque de combustível.
- Se algum combustível entrar em contato com seus olhos, lave com água corrente e abundante, procure um médico o mais rápido possível.
- O dióxido de carbono que sai do escapamento produzido pelo motor é altamente tóxico e a pessoa pode chegar a óbito se inalar em grande quantidade.
- Sempre que for utilizar o equipamento, certifique-se que a área é adequadamente ventilada, caso haja necessidade de uso em uma área sem ventilação, use máscara apropriada para efetuar o trabalho com segurança.
- O combustível é inflamável pode ocasionar danos materiais a sua saúde e a dos demais.

*Seguindo as regras abaixo, poderá evitar acidentes:

_Antes de reabastecer o tanque de combustível, desligue o motor e feche a torneira de alimentação.
_Quando tiver de reabastecer, não fume e não deixe ninguém que estiver fumando chegar próximo, pois o líquido é inflamável e pode ocasionar explosões e acidentes.
_Qualquer quantidade de combustível derramado deverá ser imediatamente limpa, coberto com areia ou serragem. Se derramar sobre o vestuário, troque-o imediatamente.
_Armazene o combustível em recipientes limpo e apropriados, longe de fontes de calor e ignição.
_Ao reabastecer, use um funil adequado para que não haja derramamento sobre o motor.

COMPONENTES E LOCAIS DE CONTROLE

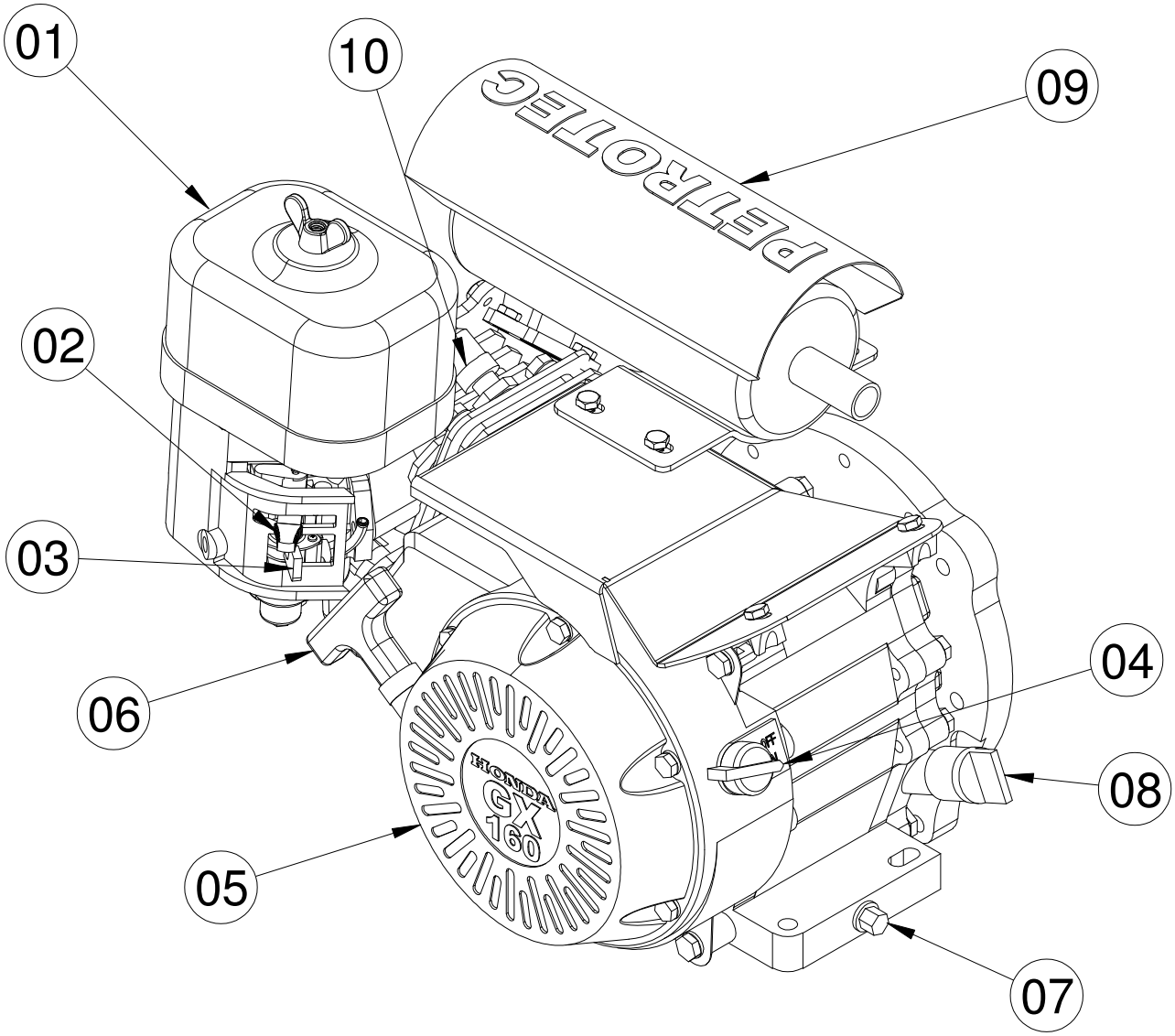

01	Filtro de ar
02	Alavanca do afogador
03	Torneira de combustível carburador
04	Interruptor de ignição
05	Tampa partida retrátil
06	Manopla de partida
07	Bujão de drenagem do óleo do motor
08	Tampa de abastecimento e verificação nível do óleo
09	Escapamento
10	Conjunto cabo/cachimbo da vela

INTERRUPTOR DE IGNIÇÃO

Localizada na parte traseira do motor, a chave na posição (OFF) interrompe o funcionamento do motor, e na posição (ON) está preparado para iniciar a partida. (Figura 1).

PROCEDIMENTO DE PARTIDA

Coloque a chave do interruptor de ignição na posição ON (figura 1), coloque a alavanca do afogador na posição fechada (esquerda) (pag.10), puxe a manopla de partida lentamente até sentir uma leve resistência (figura 2), em seguida puxe-a com força.
Não permita que a manopla de partida retorne rapidamente. Retorne-a lentamente segurando-a, para evitar danos ao sistema de partida.

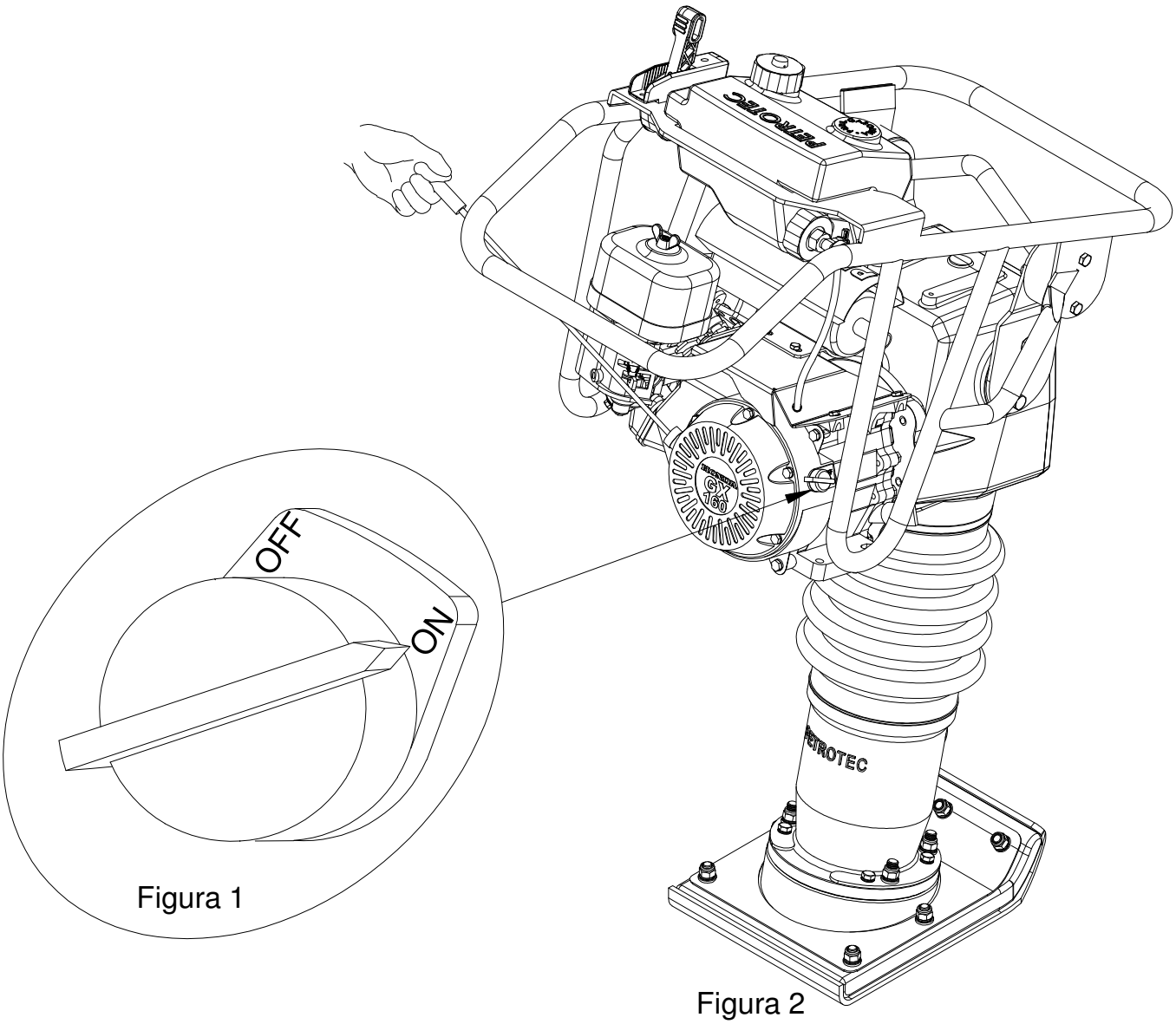

Figura 1

Figura 2

ALAVANCA DO ACELERADOR

A alavanca do acelerador controla a rotação do motor.

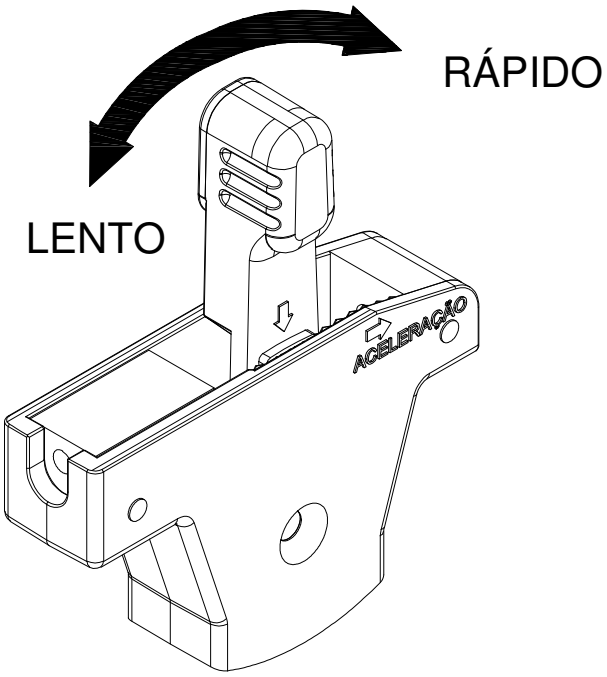

Rotação Marcha Lenta	1500 a 1650 RPM
Rotação de Trabalho	3500 a 3600 RPM

ALAVANCA DO AFOGADOR

A alavanca do afogador fecha entrada de ar do carburador, enriquecendo a mistura de ar e combustível, facilitando a partida do motor quando estiver frio.
A posição aberta fornece a mistura de combustível correta para o funcionamento após a primeira partida.

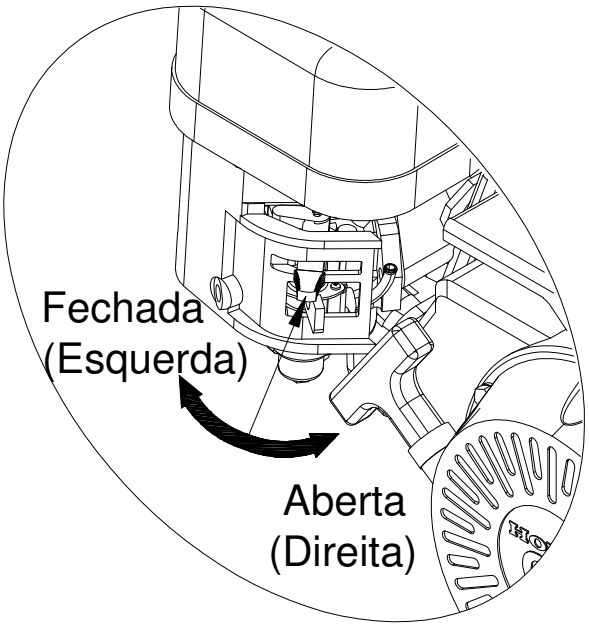

MANUTENÇÃO DO MOTOR

TABELA DE MANUTENÇÃO

ITEM	INTERVALO DE MANUTENÇÃO.	A cada uso	Primeira troca 20 horas	50 horas	100 horas	300 horas
Óleo do Motor	Verificar	■				
	Trocar		■	■		
Filtro de Ar	Verificar	■				
	Limpar	Sempre que nescessário				
Vela de Ignição	Limpar Reajustar				■	
Folga das Válvulas	Verificar / Ajustar					■
Tanque comb./Filtro	Limpar			■		
Condutor de combustível	Verificar	Regularmente				
	Trocar	Regularmente				

NOTA:

1 - Sob condições de muita poeira, executar o serviço de manutenção com mais frequência.
2 - Em caso de **não** utilização do equipamento em um período acima de 6 meses, substituir o óleo do motor e percussão.
3 - Para sua segurança, recomendamos que estes serviços sejam executados somente pelas concessionárias especificadas no manual do fabricante do motor.

VERIFIQUE O NÍVEL DE ÓLEO DO MOTOR

Verifique o nível de óleo com o motor desligado e o equipamento apoiado na posição, de acordo com os seguintes procedimentos:
1 - Verifique se o equipamento não esteve trabalhando nos últimos 10 minutos.
2 - Para verificar o nível de óleo do motor, coloque-o na posição correta conforme indica a figura1.

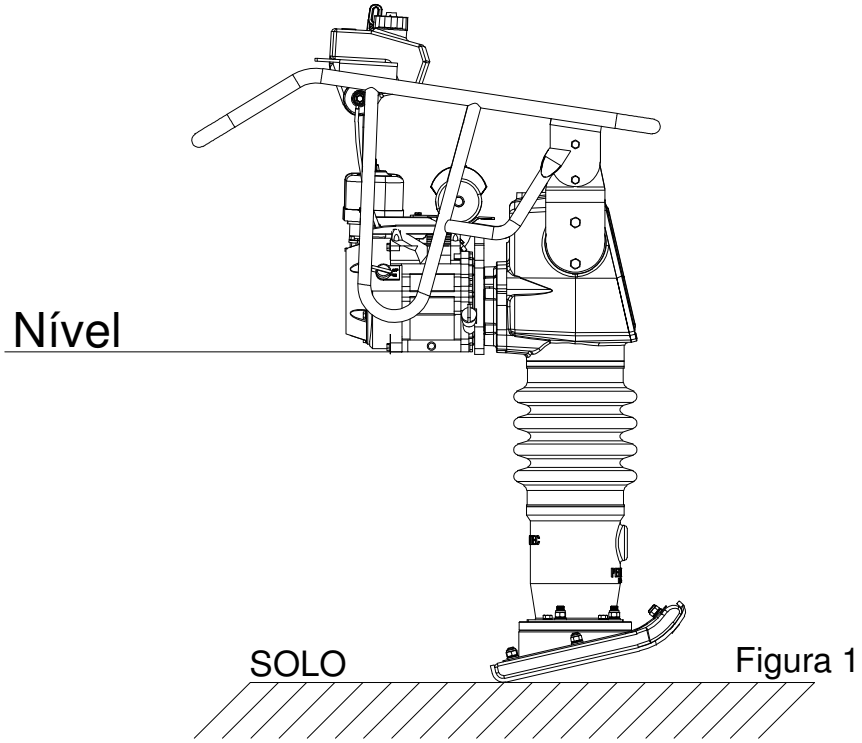

Figura 1

3- Remova a tampa do bocal de abastecimento (figura 2).
4- Verifique o nível do óleo (figura 3), e complete-o se necessário.
5- Reinstale a tampa do bocal de abastecimento.

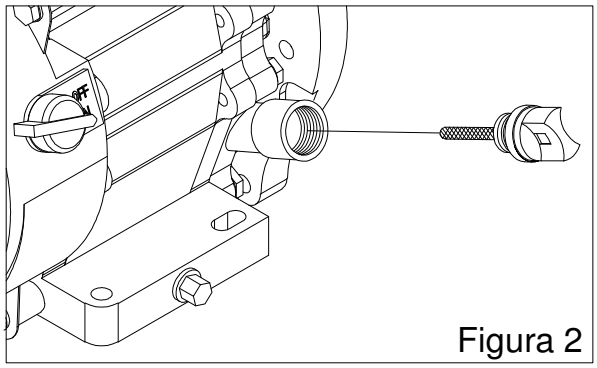
Figura 2

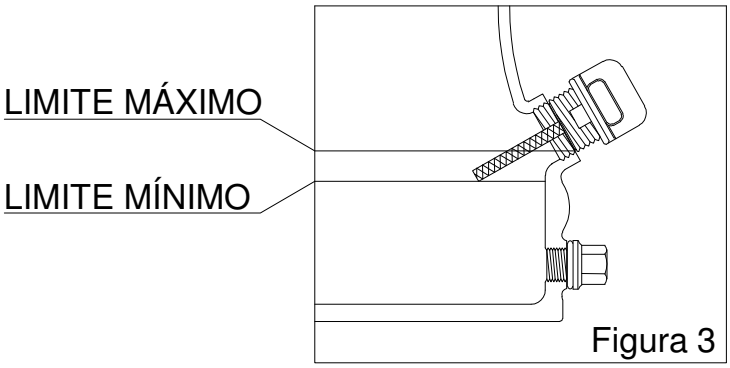

Figura 3

CUIDADO

FUNCIONAR O MOTOR COM FALTA OU EXCESSO DE ÓLEO PODE CAUSAR DANOS AO MESMO.

TROCA DE ÓLEO DO MOTOR

Drene completamente o óleo enquanto o motor estiver quente assegurando uma drenagem rápida e completa.
Coloque um recipiente adequado embaixo do motor para resgatar o óleo usado, então remova a tampa do bocal de abastecimento e o bujão de drenagem conforme a figura 1 abaixo.
Recoloque o bujão de drenagem apertando-o firmemente.
Coloque o óleo novo no motor usando um funil evitando desperdicio conforme a figura 2.
Recoloque a tampa do bocal de abastecimento e aperte-o.

NOTA:

Óleo recomendado: 20W - 50
Capacidade do cárter: 0,6 litros
Após as 20 primeiras horas de trabalho, o óleo deverá ser trocado e após esta, deverá ser feita a cada 50 horas de trabalho.
A remoção imprópria do óleo pode causar danos ao meio ambiente, armazene-o corretamente em um recipiente apropriado e leve-o a um posto autorizado de coleta. Não despeje no solo, galerias de água pluviais e esgoto.

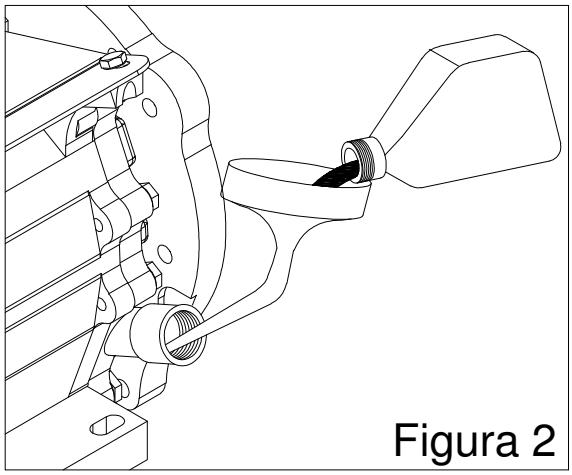

Figura 2

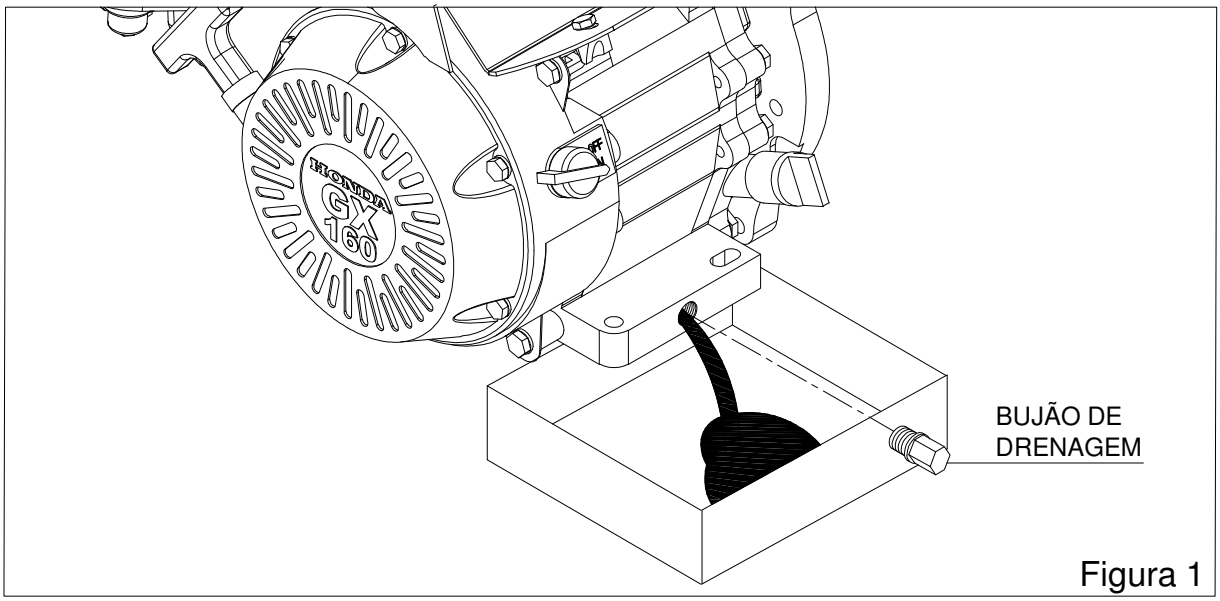

Figura 1

INSPEÇÃO DO FILTRO DE AR

- O filtro sujo impedirá a passagem ideal de ar para o carburador podendo ocorrer aumento no consumo de combustível.
- Para evitar um mal funcionamento do carburador, efetue a limpeza do elemento filtrante regularmente.
- Quando operar em locais com muita poeira efetue a limpeza com mais frequência.

01	Porca Sextavada Flangeada M6 - 1
02	Cotovelo Filtro de Ar
03	Chapa Apoio Tampa Filtro
04	Guarnição
05	Elemento Filtro de Ar Papel
06	Elemento Filtro de Ar Espuma
07	Porca Borboleta M6 - 1
08	Tampa do Filtro de Ar

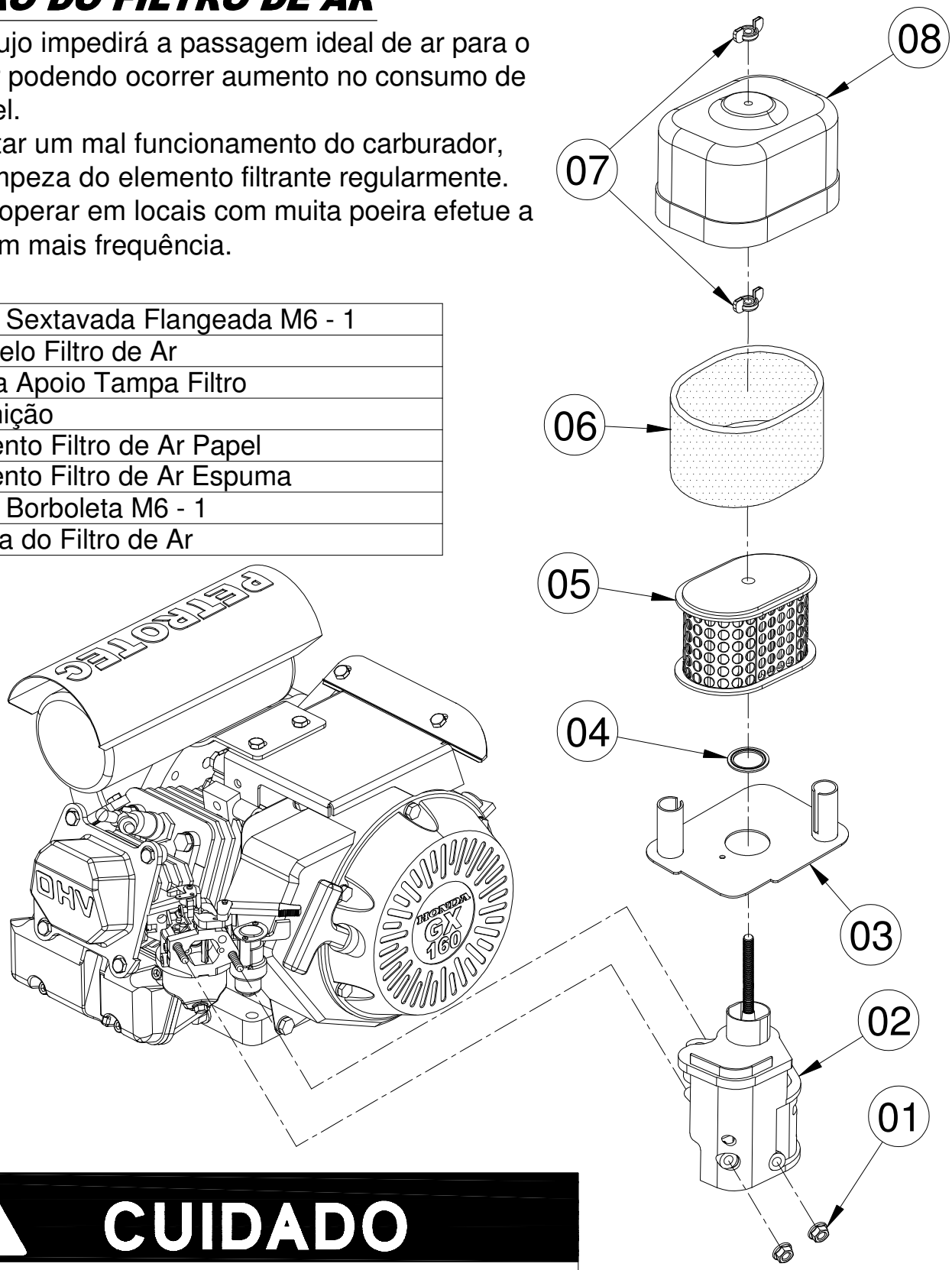

CUIDADO

USANDO O EQUIPAMENTO SEM OS FILTROS DE AR, PODE OCASIONAR O DESGASTE PREMATURO DAS PEÇAS DO MOTOR.

LIMPEZA DO FILTRO DE AR

CUIDADO

NÃO USE SOLVENTES INFLAMÁVEIS PARA LIMPAR O FILTRO DE AR A FIM DE EVITAR INCÊNDIOS E EXPLOSÕES.

A limpeza do filtro de ar é simples e rápida:
1 - Remova a porca da tampa do filtro de ar.
2 - Remova a tampa do filtro.
3 - Remova a porca que fixa o filtro de ar.
4 - Lave o elemento de espuma com detergente neutro e água. Após secar completamente, sature o elemento filtrante de espuma com óleo de motor limpo e exprema o excesso.
4 - Bata levemente o elemento filtrante de papel contra uma superfície rígida, a fim de remover o excesso de sujeira e (ou) aplique ar comprimido sob baixa pressão (30 PSI +/-) de dentro para fóra. Caso haja necessidade, substitua o elemento.
5 - Recoloque o filtro de papel na caixa do filtro, o filtro de espuma, recoloque a porca de fixação do filtro, a tampa e a outra porca apertando-a firmemente.

AJUSTE DA MARCHA LENTA

Localizado na parte superior do carburador esta o regulador de marcha lenta do motor, como indica o item 11 da figura ao lado. No item 10 encontra-se o regulador da entrada de ar. Para fazer a regulagem aperte até o final e retorne de 1,5 a 2 voltas.

LIMPEZA DE GICLÊS

Localizado nos itens 07, 08, 12, 13, da figura ao lado são peças fundamentais para o funciomento correto do motor. Para efetuar a limpeza, desmonte as peças como indica a figura ao lado e limpe os dutos de passagem de combustível e ar.
Após a limpeza siga a sequência inversa para montagem.

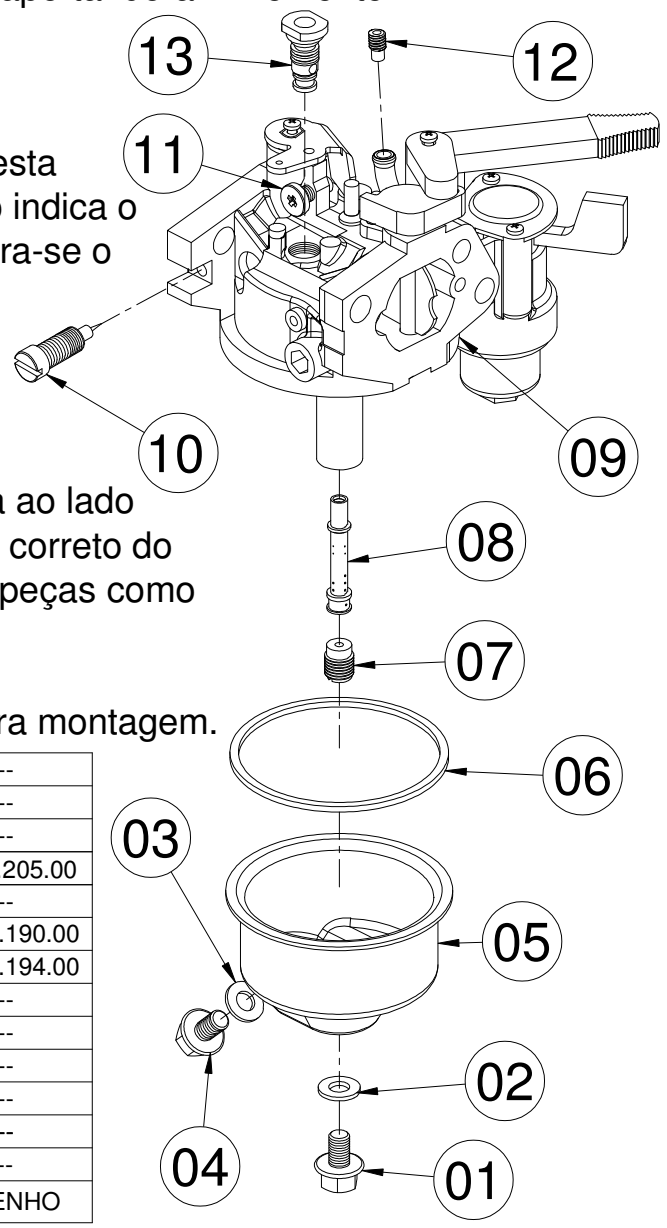

REF.	QTD	DESCRIÇÃO DAS PEÇAS	DESENHO
13	01	GICLÊ DA BAIXA	--
12	01	GICLÊ ENTRADA DE COMBUSTIVEL	--
11	01	PARAFUSO REGULAGEM MARCHA LENTA	--
10	01	PARAFUSO REGULAGEM DO AR	SP.65.205.00
09	01	CORPO CARBURADOR	--
08	01	DIFUSOR DO CARBURADOR (FLAUTA)	SP.65.190.00
07	01	GICLÊ DA ALTA	SP.65.194.00
06	01	ANEL VEDAÇÃO DA CUBA	--
05	01	CUBA	--
04	01	PARAFUSO SEXT. FLANGEADO M6 - 1 x 10	--
03	01	ANEL VEDAÇÃO M6	--
02	01	ANEL DE VEDAÇÃO M7	--
01	01	PARAFUSO SEXT. FLANGEADO M7 - 0,75 x 10	--

VELA DE IGNIÇÃO

- A inspeção periódica da vela ajuda no desempenho do motor, evita o consumo excessivo de combustível e desgaste prematuro do motor.
- Para fazer a vistoria da vela siga os seguintes passos:

1 - Remova o cabo da vela (cachimbo) sem torcer o cabo.
2 - Remova a vela com uma chave apropriada conforme a figura1 abaixo.
3 - Após remove-la, verifique o isolador de cerâmica se não está trincado lascado ou quebrado, caso nada conste e deseje usar a mesma, efetue a limpeza com uma escova de aço para remover impurezas e carbonizações.
4 - Efetue a calibragem do eletrodo com lâminas especificas para vela. A distância entre os eletrodos deverá permanecer entre 0.60 mm e 0.70 mm conforme a figura 2 para um melhor desempenho. Caso esteja folgada, ajuste cuidadosamente o eletrodo lateral dobrando-o.
5 - Após feita a regulagem dos eletrodos reinstale a vela de ignição rosqueando-a com a mão, no caso de dificuldade recomece o processo de instalação assim evita danos a rosca do cabeçote.
6 - Depois de assentar a vela de ignição aperte-a com a chave apropriada para comprimir a arruela de pressão.
7 - Recoloque o cabo da vela de ignição (cachimbo).
8 - Ligue o motor e faça o teste, caso continue falhando ou superaquecendo, refaça o processo substituindo a vela por uma nova.

NOTA:

Se uma vela usada está sendo reinstalada, dê o aperto final de 1/8 a 1/4 de volta após a arruela assentar.
Se uma vela nova está sendo instalada dê o aperto final de 1/2 volta após arruela assentar.

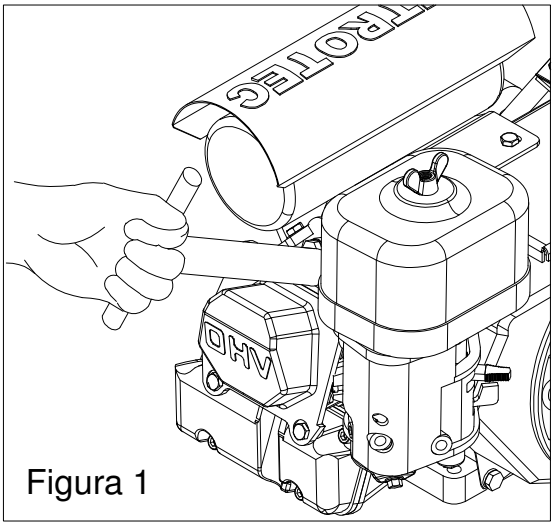

Figura 1

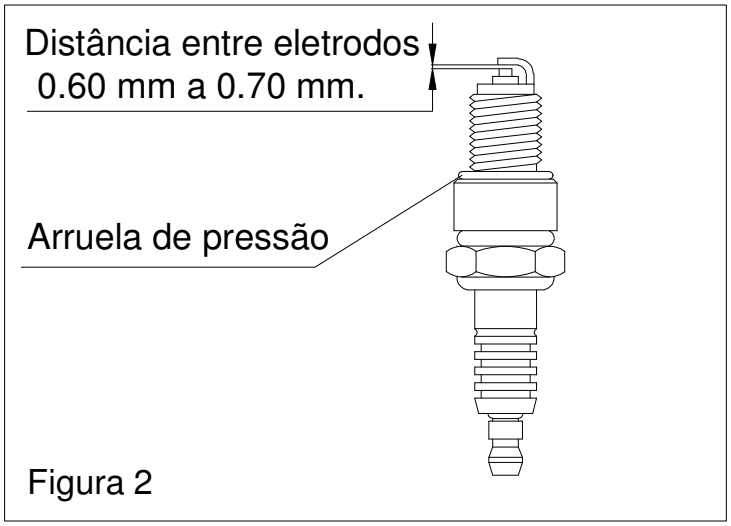

Figura 2

MANUTENÇÃO DA PERCUSSÃO

VERIFICAÇÃO DO NÍVEL DE ÓLEO DO CÁRTER

A inspeção do nÍvel de óleo do cárter deverá ser feita diariamente, trabalhando com o nÍvel abaixo do especificado poderá ocorrer o desgaste prematuro das peças.
Para fazer a verificação, deixe o equipamento desligado durante 10 minutos, para que o óleo desça totalmente para o cárter a fim de obter uma visão correta do nível.
O nível deverá apresentar-se acima do visor conforme indica a figura 2, localizado na parte traseira do cárter da percussão (figura1).

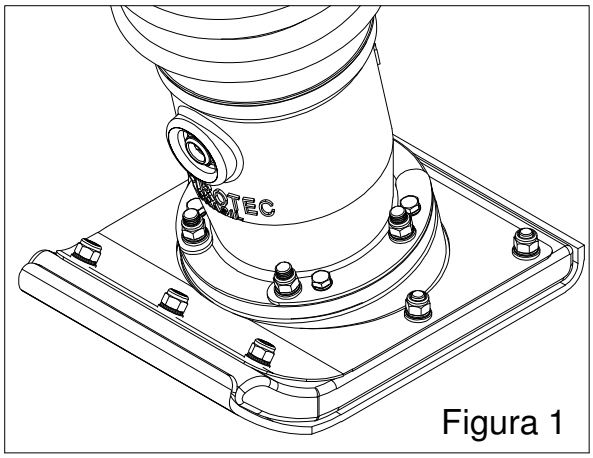

Figura 1

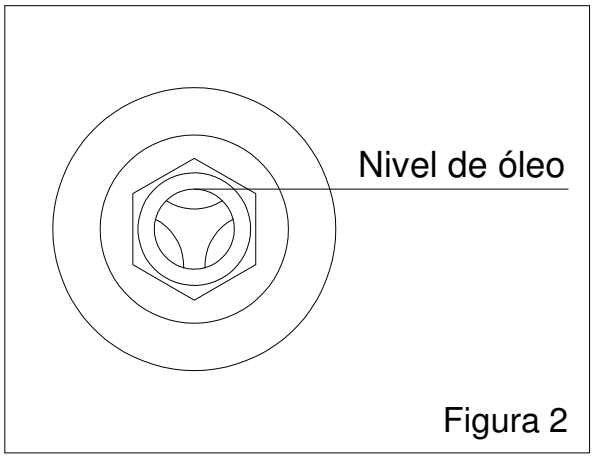

Figura 2

REPOSIÇÃO DO ÓLEO DA PERCUSSÃO

Após verificado a necessidade de reposição do óleo, siga as seguintes orientações:
1 - Incline o equipamento para trás apoiado para que evite uma possível queda.
2 - Retire o visor de óleo.
3 - Abasteça o cárter com óleo especificado.
4 - Recoloque o visor de óleo.
5 - Volte o equipamento a posição normal de trabalho.
6 - Verifique o nível de óleo pelo visor.

NOTA:

Caso o nível de óleo ainda esteja abaixo do especificado, refaça todos processos.
Não trabalhe com o nível de óleo abaixo do exigido, com isso evitará desgaste prematuro das peças.

Óleo utilizado	SAE-40

TROCA DE ÓLEO DO CÁRTER DA PERCUSSÃO

A troca de óleo, deverá ser feita após as 50 primeiras horas de trabalho, depois desta deverá ser trocado a cada 300 horas trabalhadas para evitar o desgaste prematuro das peças.

Siga corretamente os passos a seguir para a troca de óleo:

1 - Incline o equipamento para trás apoiado para evitar uma possível queda.

2 - Coloque um recipiente abaixo do equipamento afim de resgatar o óleo retirado do cárter.

3 - Retire o visor do óleo.

4 - Incline o equipamento para frente, assim efetuará uma drenagem completa.

5 - Após a drenagem completa do cárter, incline o equipamento para trás, sempre apoiado para evitar possíveis quedas e danos ao mesmo.

6 - Abasteça o cárter com óleo especificado SAE - 40, com a quantidade de 1,6 litros, utilizando um funil (figura 2).

7 - Recoloque o visor de óleo rosqueando com a mão até assentar aperte-o firme afim de evitar vazamentos.

8 - Volte o equipamento para sua posição de trabalho normal.

NOTA:

A remoção imprópria do óleo pode causar danos irreparáveis ao meio ambiente, armazene-o corretamente em um recipiente apropriado e leve-o a um posto autorizado de coleta. Não despeje no solo, galerias de água pluviais e esgoto.

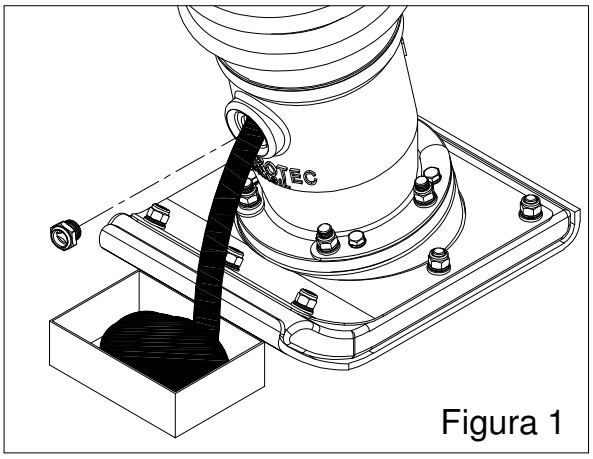
Figura 1

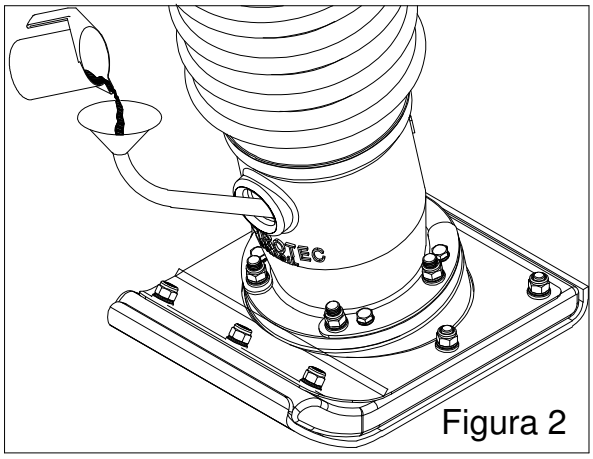
Figura 2

MANUTENÇÃO COMPACTADOR SP-65

DESMONTAGEM DAS MOLAS DO CILINDRO BASE

Para executar esta parte da manutenção deverá ter-se muito cuidado, ferramentas e materiais adequados, como mostra a figura 1. Na parte inferior do cilindro base está localizado a tampa das molas, como mostra a figura 2.

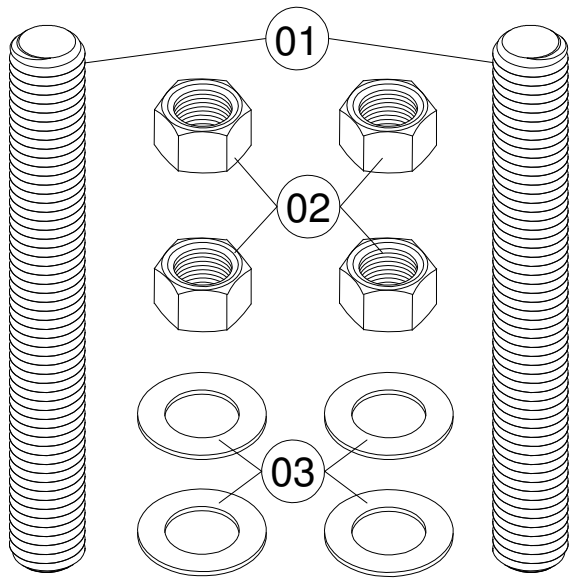

Figura 1

Item	Qtd	Descrição
01	02	Barra roscada M12 x 250mm
02	04	Porca M12
03	04	Arruela M12

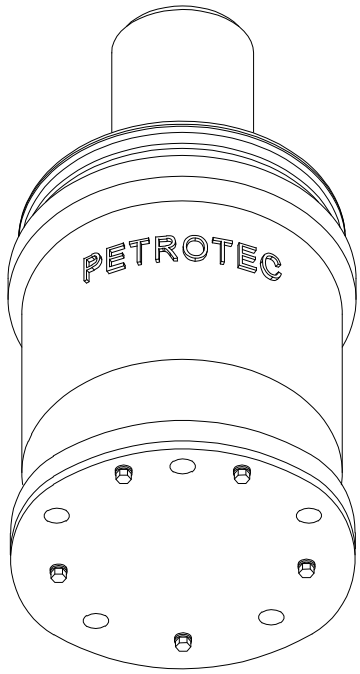

Figura 2

CUIDADO

ANTES DE COMEÇAR A DESMONTAGEM DAS MOLAS, ESTUDE E SIGA AS INSTRUÇÕES CORRETAMENTE.

1 - Antes de soltar os parafusos da tampa das molas na parte inferior do cilindro base, prenda a barra roscada na flange do cilindro e na tampa conforme figura 3.
2 - Solte os parafusos da tampa com cuidado conforme a figura 4.
3 - Após remover os parafusos da tampa das molas, comece a soltar devagar as porcas da barra roscada conforme a figura 5, mantendo sempre um equilíbrio entre elas, para isso ocorrer solte 10 milímetros de cada porca por vez.
4 - Repita esse procedimento até que as porcas fiquem soltas e consiga remove-las com a mão.
5 - Retire as molas e substitua-as se necessário.

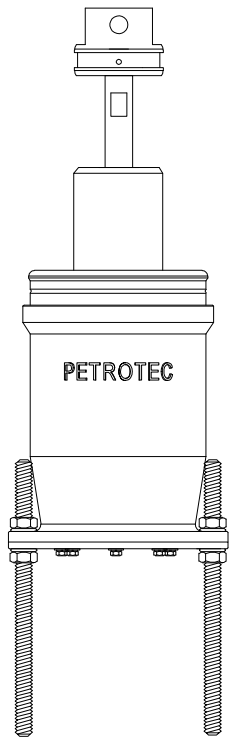

Figura 3

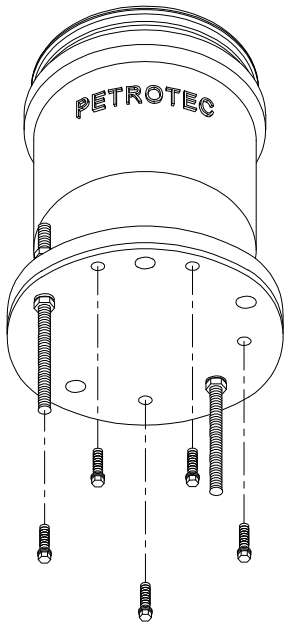

Figura 4

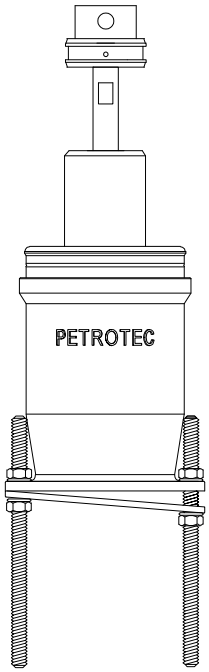

Figura 5

NOTA:

Para colocar novamente as molas, repita as etapas inversamente iniciando pelo item 5.

POSIÇÃO ADEQUADA DE TRABALHO

Utilize o equipamento na posição correta conforme figura abaixo com a sapata totalmente apoiada no sólo evitando quedas e acidentes.
Para ter um rendimento maior de compactação utilize o equipamento com velocidade plena (total).

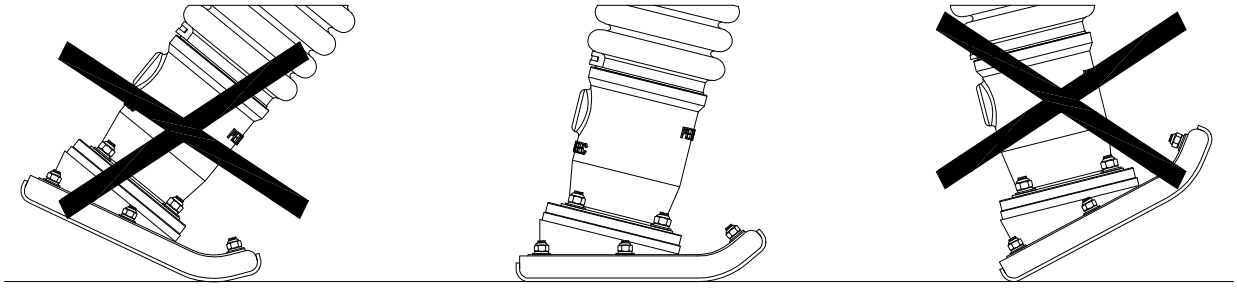

INCORRETO **CORRETO** **INCORRETO**

NOTA:

Após 5 primeiras horas do início das operações, reaperte os parafusos da sapata conforme a figura abaixo.
Após esta inspeção, repita os procedimentos semanalmente.

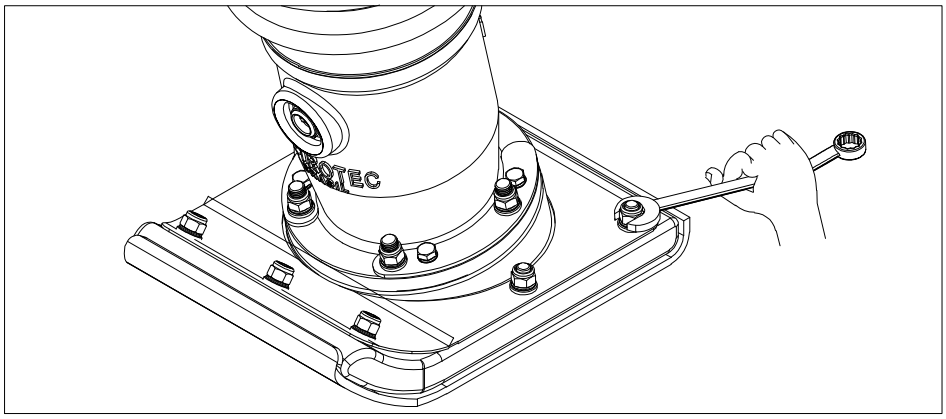

ARMAZENAMENTO

Para um armazenamento de longo prazo, esvazie o combustível do carburador, funcionando-o com a torneira do carburador fechada (esquerda), evitando corrosão e acúmulo de residuos no mesmo.
Limpe a sapata e aplique uma ligeira camada de óleo para evitar aparecimento de ferrugem.
Cubra o equipamento e coloque-o em lugar seco.
OBS: O transporte do equipamento deverá ser feito na posição vertical como indica a figura abaixo, evitando assim possíveis danos ao motor e a percussão.

DIMENSÕES

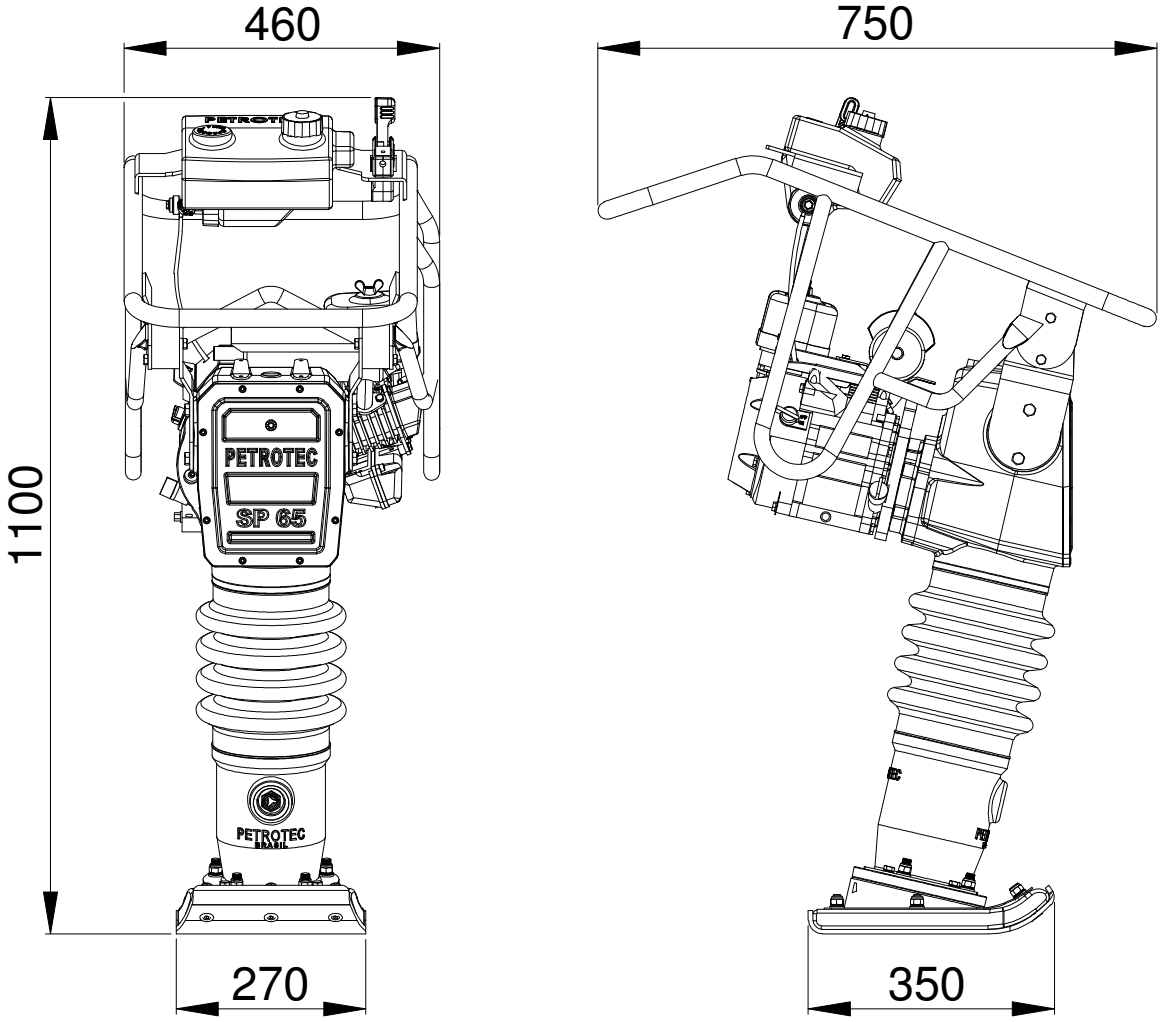

ASSISTÊNCIA TÉCNICA

CHECK LIST

Este item do manual foi criado para tentar solucionar possíveis defeitos no equipamento.

PROBLEMA	CAUSA	SOLUÇÃO
MOTOR NÃO FUNCIONA	Falta de combustível	Abra a tampa do tanque de combustível e reabasteça.
	Interruptor de ignição na posição OFF.	Coloque na posição ON.
	Vela de ignição obstruída.	Limpe, verifique e regule o eletrodo (pagina 16).
	Filtro sujo.	Limpe o filtro (pagina 14).
	O cabo da vela está solto.	Encaixe devidamente o cachimbo na vela.
MOTOR FUNCIONA MAS O COMPACTADOR NÃO TRABALHA	Falta de potência do motor.	Consulte o manual.
	A embreagem desliza.	Desmonte a embreagem e limpe o conjunto com diluente adequado.
	Patim da embreagem gasto.	Substituir embreagem e molas
	Molas da embreagem quebradas.	Substituir
	O mecânismo da caixa de transmissão danificado.	Entrar em contato com o departamento técnico da PETROTEC.
O COMPACTADOR SP-65 NÃO FUNCIONA	Não encontrando a solução do problema.	Entrar em contato com o departamento técnico da PETROTEC.

ASSISTÊNCIA TÉCNICA

MANUTENÇÃO

Utilize sempre peças originais para substituição, a não utilização implicará em invalidade da garantia. Antes de qualquer serviço de manutenção no equipamento, desligue o motor.

ASSISTÊNCIA DO MOTOR

Proceda a assistência do motor de acordo com as especificações do fabricante, consulte o manual de operação e manutenção do motor.

MANUTENÇÃO A CADA 8 HORAS

1 - Checar a existência de parafusos soltos ou quebrado.
2 - Verifique se necessário limpar o filtro de ar de acordo com as recomendações do fabricante.
3 - Verifique o nível de óleo no cárter da percussão e motor, reabasteça-os se necessário.

UTILIZAÇÃO PREVISTA

- O COMPACTADOR SP-65, destina-se a preparação de bases, fundações, meios fios de calçadas e sapatas de alicerces. Também pode ser usada em trabalhos de reparação de ruas, vias rápidas e pavimentos.

NOTA:

As condições de uso com excesso de poeira, a limpeza do filtro de ar deverá ser feita com mais frequência.
Ao abastecer o equipamento com óleo, tomar os devidos cuidados para não exceder os níveis. O abastecimento em excesso ocasiona danos, tanto no motor, quanto no sistema de percussão.

PEÇAS DE REPOSIÇÃO

Quando encomendar peças de reposição, certifique as seguintes informações:

1 - Tipo do equipamento, modelo, ano e número de série.

2 - Nome, código e quantidade de peças a serem substituídas.

3 - Endereço completo onde as peças deverão ser entregues.

REF.	QTD	DESCRIÇÃO DAS PEÇAS	CÓDIGO
204	02	PRISIONEIRO	
172	01	JUNTA DO CARBURADOR / MOTOR GX160	SP.65.206.00
170	01	CHAPA APOIO FILTRO	SP.65.170.00
169	01	MOTOR GX160 (HONDA)	
160	01	JUNTA COLETOR	SP.65.206.01
159	01	JUNTA AÇO DO CARBURADOR	
137	01	CARBURADOR DE BÓIA - SP.65	
133	01	PARAFUSO ALLEN M5 - 0.80 X 10	
130	01	BASE DO FILTRO DE AR	
129	01	GUARNIÇÃO DO FILTRO	
128	01	ESPUMA	
127	01	FILTRO	
126	02	PORCA BORBOLETA M6 - 1	
125	01	TAMPA DO FILTRO	
124	01	FIXADOR CABO DO ACELERADOR	SP.65.191.00
123	02	PORCA SEXTAVADA FLANGEADA M6	
25	01	COLETOR	

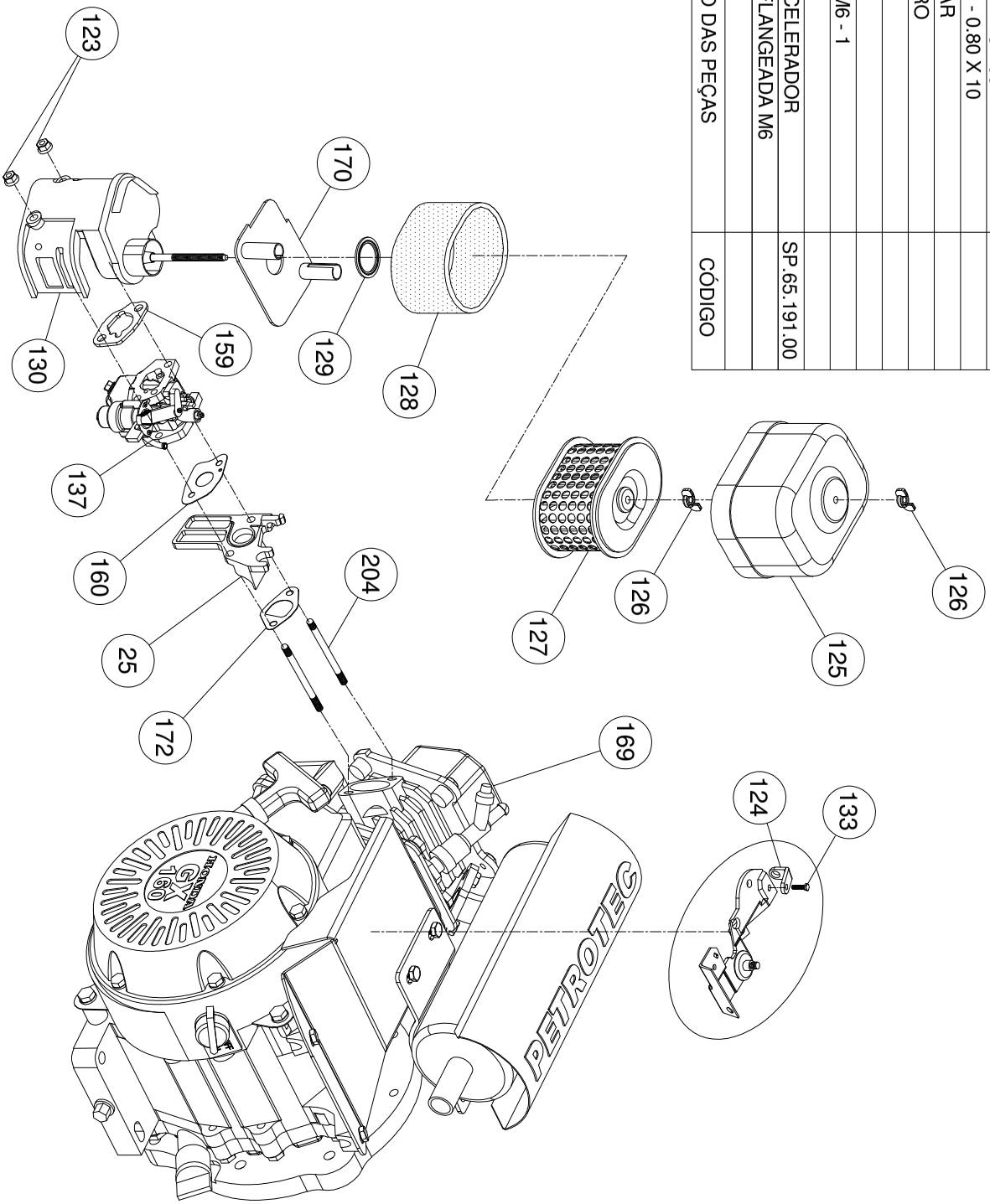

PEÇAS DE REPOSIÇÃO

REF.	QTD	DESCRIÇÃO DAS PEÇAS	DESENHO
16	01	MOLA COMPRESSÃO INTERNA	SP.65.016.00
15	01	MOLA COMPRESSÃO EXTERNA INFERIOR	SP.65.015.00
14	01	SUPORTE ENCOSTO DAS MOLAS	SP.65.014.00
13	01	TAMPA DAS MOLAS	SP.65.013.00
11	05	PARAFUSO SEXTAVADO M8 - 1,25 X 16	--
10	05	ARRUELA DE PRESSÃO M8	--
09	07	PORCA SEXT. PARLOCK M10 - 1,5	--
08	07	ARRUELA DE PRESSÃO M10	--
07	01	CHAPA SUPERIOR SAPATA	SP.65.007.00
06	01	SAPATA	SP.65.006.00
05	01	CHAPA INFERIOR SAPATA	SP.65.005.00
04	07	ARRUELA LISA M10	--
03	07	PARAF. ESP. ALLEN C/C CHATA M10 - 1,5 X 55	--
02	02	PARAF. ESP. ALLEN C/C CHATA M12-1,75 X 90	--
01	02	PARAF. ESP. ALLEN C/C CHATA M12-1,75 X 110	--

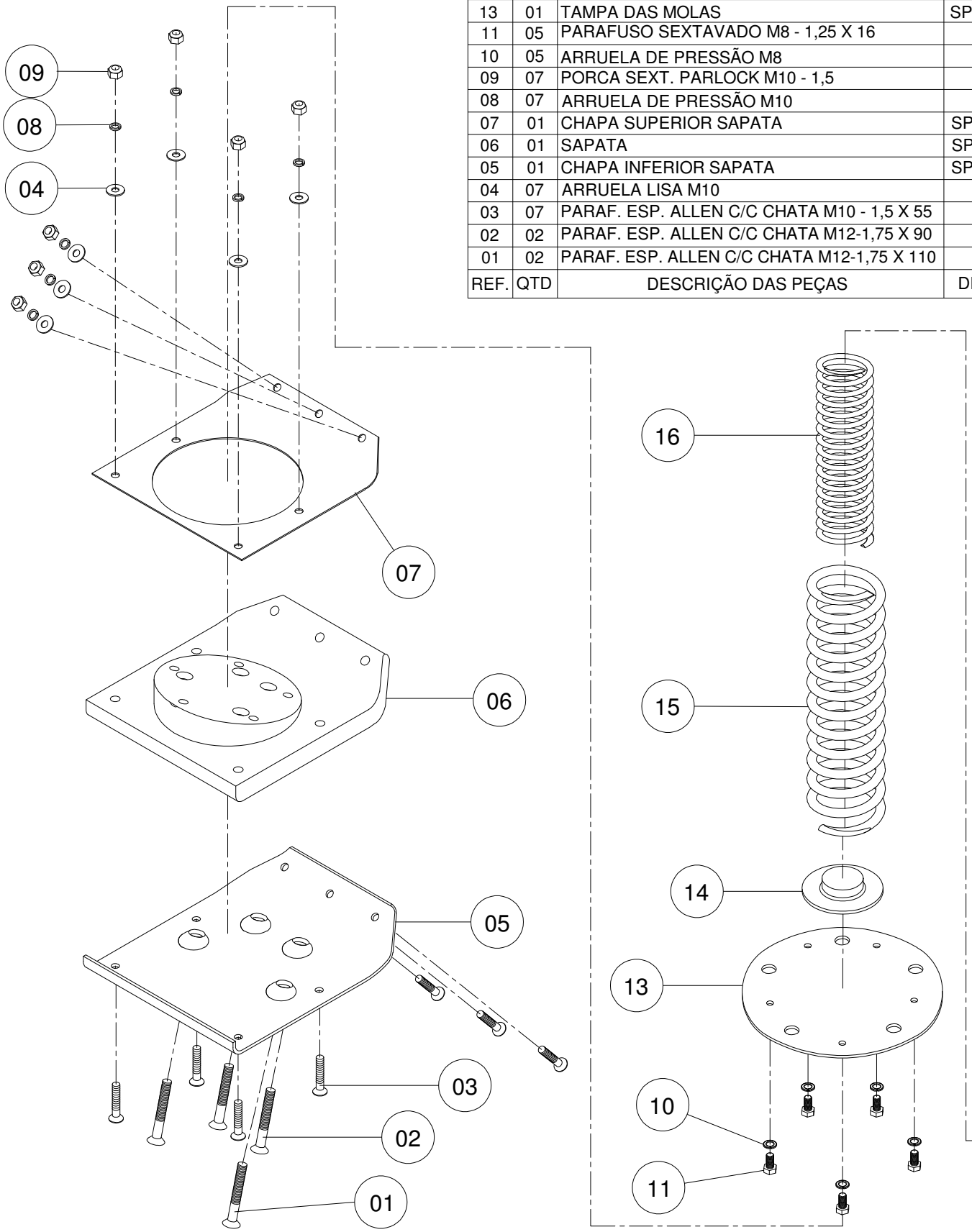

CONT. PAG 27

PEÇAS DE REPOSIÇÃO

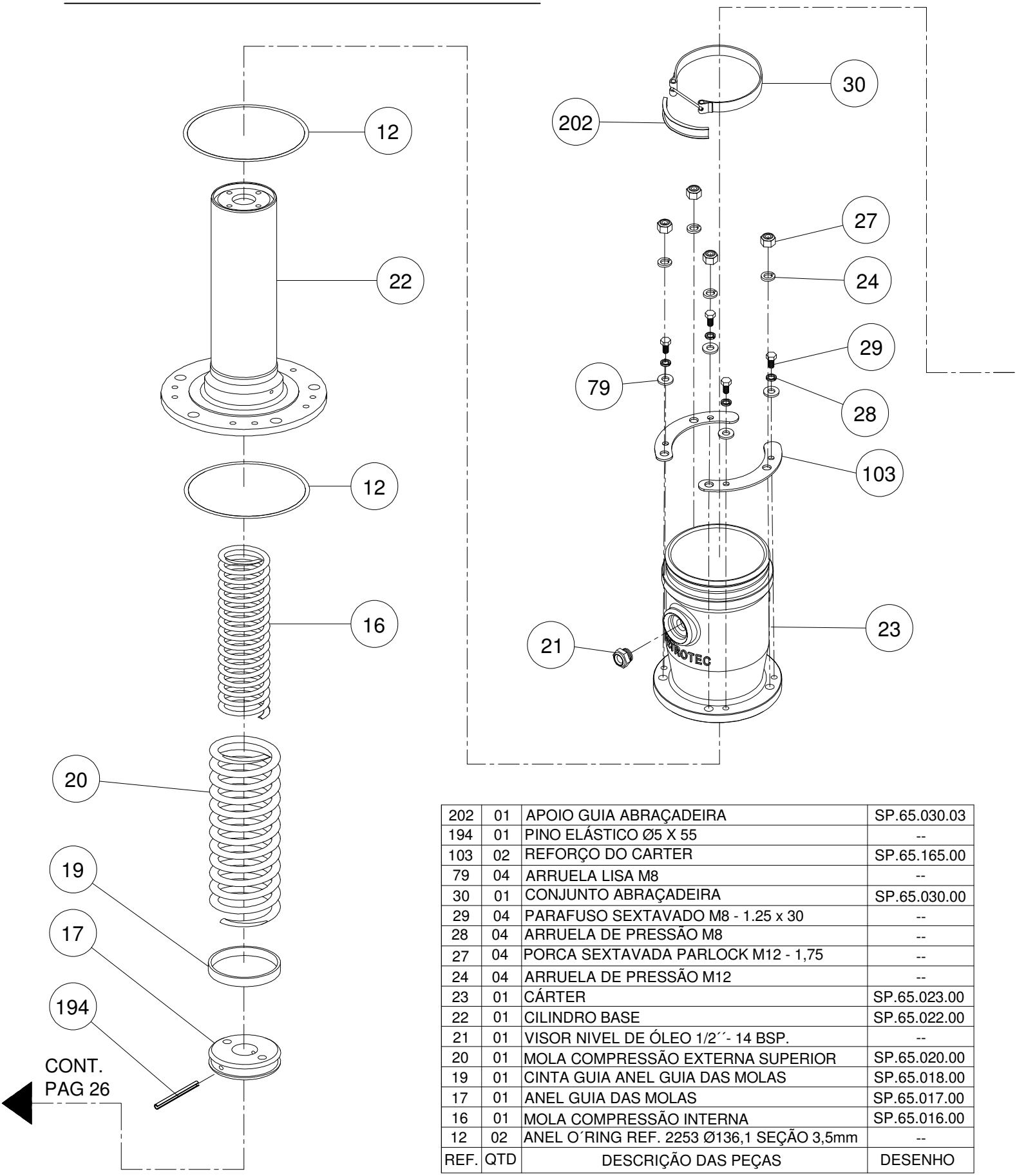

REF.	QTD	DESCRIÇÃO DAS PEÇAS	DESENHO
202	01	APOIO GUIA ABRAÇADEIRA	SP.65.030.03
194	01	PINO ELÁSTICO Ø5 X 55	--
103	02	REFORÇO DO CARTER	SP.65.165.00
79	04	ARRUELA LISA M8	--
30	01	CONJUNTO ABRAÇADEIRA	SP.65.030.00
29	04	PARAFUSO SEXTAVADO M8 - 1.25 x 30	--
28	04	ARRUELA DE PRESSÃO M8	--
27	04	PORCA SEXTAVADA PARLOCK M12 - 1,75	--
24	04	ARRUELA DE PRESSÃO M12	--
23	01	CÁRTER	SP.65.023.00
22	01	CILINDRO BASE	SP.65.022.00
21	01	VISOR NIVEL DE ÓLEO 1/2´´- 14 BSP.	--
20	01	MOLA COMPRESSÃO EXTERNA SUPERIOR	SP.65.020.00
19	01	CINTA GUIA ANEL GUIA DAS MOLAS	SP.65.018.00
17	01	ANEL GUIA DAS MOLAS	SP.65.017.00
16	01	MOLA COMPRESSÃO INTERNA	SP.65.016.00
12	02	ANEL O´RING REF. 2253 Ø136,1 SEÇÃO 3,5mm	--

PEÇAS DE REPOSIÇÃO

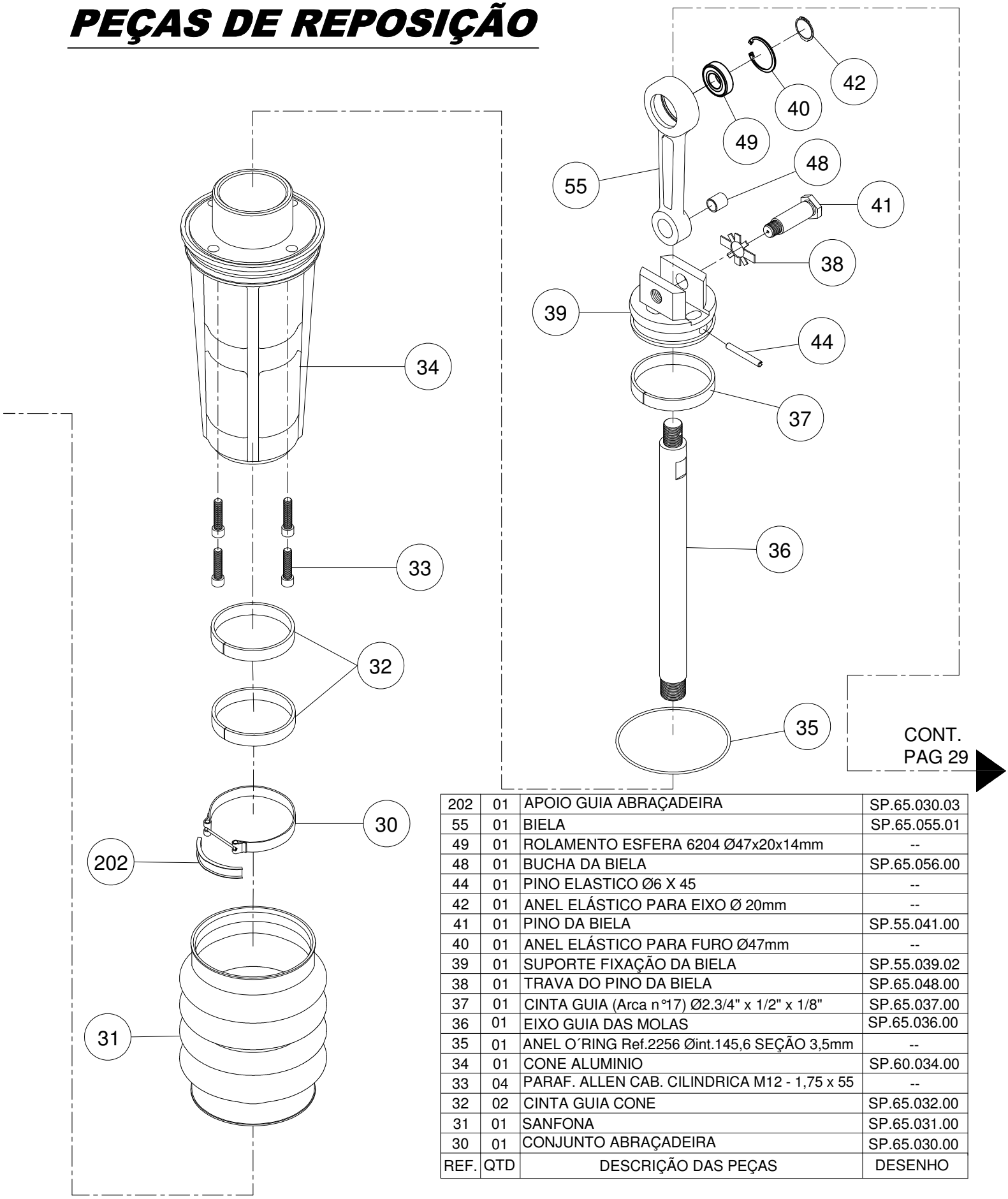

REF.	QTD	DESCRIÇÃO DAS PEÇAS	DESENHO
202	01	APOIO GUIA ABRAÇADEIRA	SP.65.030.03
55	01	BIELA	SP.65.055.01
49	01	ROLAMENTO ESFERA 6204 Ø47x20x14mm	--
48	01	BUCHA DA BIELA	SP.65.056.00
44	01	PINO ELASTICO Ø6 X 45	--
42	01	ANEL ELÁSTICO PARA EIXO Ø 20mm	--
41	01	PINO DA BIELA	SP.55.041.00
40	01	ANEL ELÁSTICO PARA FURO Ø47mm	--
39	01	SUPORTE FIXAÇÃO DA BIELA	SP.55.039.02
38	01	TRAVA DO PINO DA BIELA	SP.65.048.00
37	01	CINTA GUIA (Arca n°17) Ø2.3/4" x 1/2" x 1/8"	SP.65.037.00
36	01	EIXO GUIA DAS MOLAS	SP.65.036.00
35	01	ANEL O´RING Ref.2256 Øint.145,6 SEÇÃO 3,5mm	--
34	01	CONE ALUMINIO	SP.60.034.00
33	04	PARAF. ALLEN CAB. CILINDRICA M12 - 1,75 x 55	--
32	02	CINTA GUIA CONE	SP.65.032.00
31	01	SANFONA	SP.65.031.00
30	01	CONJUNTO ABRAÇADEIRA	SP.65.030.00

PEÇAS DE REPOSIÇÃO

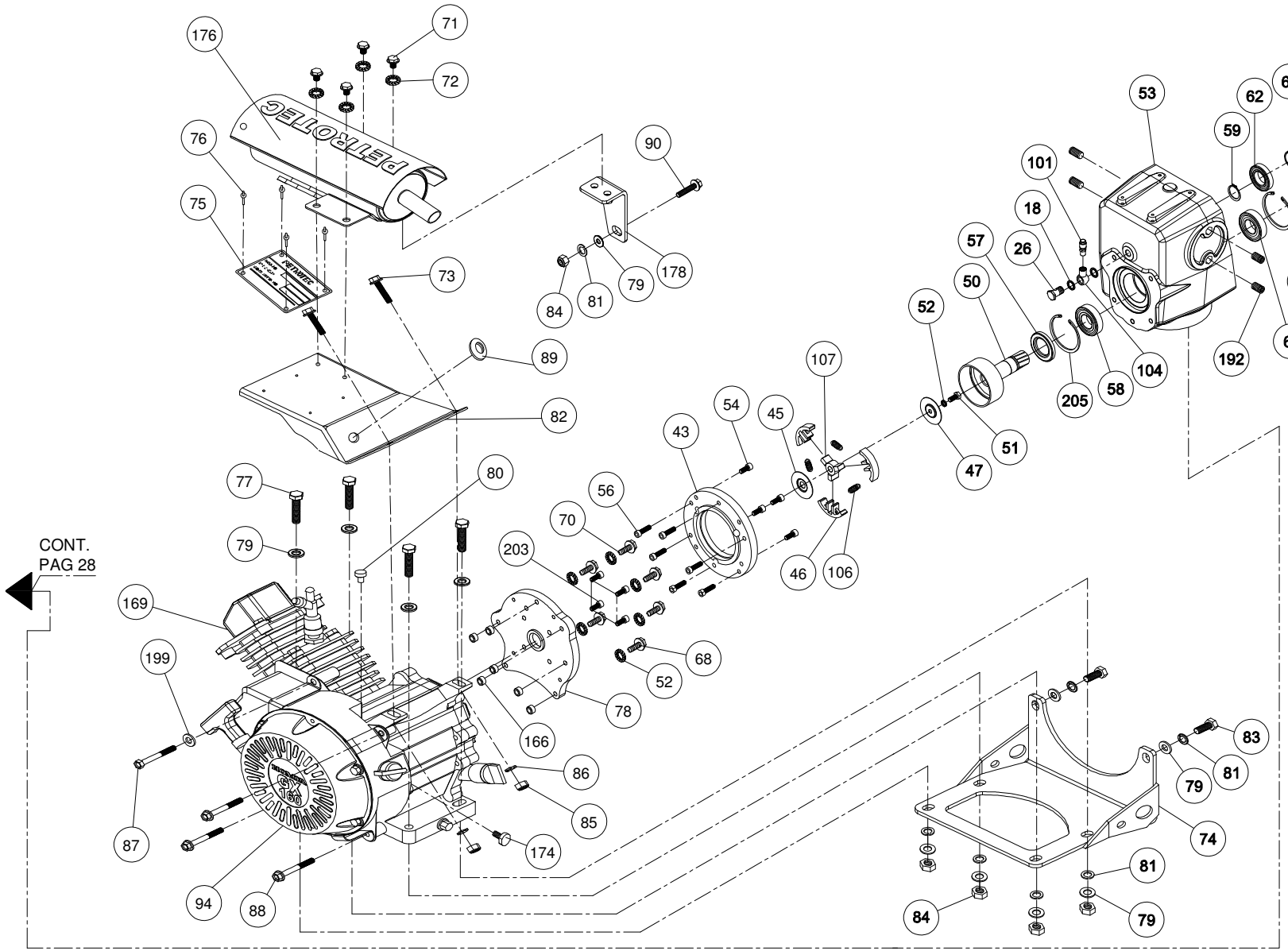

PETROTEC POWERED by HONDA

PEÇAS DE REPOSIÇÃO

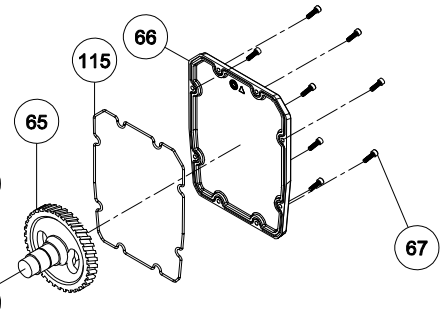

REF.	QTD	DESCRIÇÃO DAS PEÇAS	DESENHO
205	02	ANEL ELÁSTICO P/ FURO Ø62	–
203	04	PARAFUSO ALLEN UNF 5/16" - 24 x 3/4"	–
199	01	ARRUELA LISA M6	–
192	04	INSERTO CAIXA DE TRANSM. M14-1,5/M10-1,5	SP.65.159.10
178	01	SUPORTE FIXAÇÃO ESCAPAMENTO	SP.65.178.00
176	01	CONJUNTO ESCAPAMENTO	SP.65.176.00
174	01	PARAF. VEDAÇÃO ALERTA DE ÓLEO MOTOR	SP.65.174.00
169	01	MOTOR HONDA 5.5 HP	–
166	06	BUCHA ENCOSTO FLANGE DO MOTOR	–
115	01	ANEL DE VEDAÇÃO CAIXA TRANSM. (NOVA)	–
107	01	CUBO 3 APOIOS MOTOR 5.5 HP	SP.65.046.01
106	03	MOLA DE TRAÇÃO DA EMBREAGEM	SP.65.046.10
104	01	OLHAL DO RESPIRO	SP.65.186.00
101	01	BUJÃO DO RESPIRO	–
94	01	CONJUNTO TAMPA TRAZEIRA MOTOR	SP.65.094.00
90	01	PARAF. SEXT. FLANGEADO M8 - 1,25 X 50	–
89	01	PASSANTE DE BORRACHA	–
88	03	PARAFUSO SEXTAVADO M6 - 1 x 50	–
87	01	PARAFUSO SEXTAVADO M6 - 1 x 60	–
86	02	ARRUELA DE PRESSÃO M6	–
85	03	PORCA PARLOCK SEXTAVADA M6 - 1	–
84	05	PORCA PARLOCK SEXTAVADA M8 - 1,25	–
83	02	PARAFUSO SEXTAVADO M8 - 1,25 x 20	–
82	01	BASE DO ESCAPAMENTO	SP.65.082.00
81	07	ARRUELA DE PRESSÃO M8	–
80	01	PINO TAMPÃO AVANÇO MOTOR	SP.65.080.00
79	11	ARRUELA LISA M8	–
78	01	FLANGE DO MOTOR	SP.65.078.01
77	04	PARAFUSO SEXTAVADO M8-1,25 x 40	–
76	04	REBITE POP 1/8" x 3/4"	–
75	01	PLAQUETA DE IDENTIFICAÇÃO	–
74	01	BASE DO MOTOR	SP.65.074.00
73	02	PARAF. SEXT. FLANGEADO M6 - 1 x 30	–
72	04	ARRUELA DENTADA Ø6,4 int.	–
71	05	PARAF. SEXT. FLANGEADO M6 - 1 x 12	–
70	04	PARAF. SEXT. FLANGEADO M8 - 1,25 x 50	–
68	02	PARAF. SEXT. FLANGEADO M8 - 1,25 x 60	–
67	08	PARAF. ALLEN C/C. CILINDRICA M6 - 1 x 20	–
66	01	TAMPA CAIXA DE TRANSMISSÃO (NOVA)	SP.65.066.10
65	01	EIXO COROA Z = 64 DENTES	–
64	01	ANEL ELÁSTICO P/ FURO Ø72mm	–
63	01	ROLAMENTO ESFÉRA 6207- Ø75 x Ø35 x 17mm	–
62	01	ROLAMENTO ESFÉRA 6006- Ø55 x Ø30 x 13mm	–
61	01	ROLAMENTO ESFÉRA 6206- Ø62 x Ø30 x 16mm	–
60	01	ANEL ELÁSTICO P/ EIXO Ø35	–
59	02	ANEL ELÁSTICO P/ EIXO Ø30	–
58	01	ROLAMENTO ESFÉRA 6206Z- Ø62 x 30 x 16mm	–
57	01	RETENTOR Ø62 x Ø40 x 8mm (Especial Arca)	–
56	06	PARAF. ALLEN C/C. CILINDRICA M10 - 1,5 x 30	–
54	04	PARAF. ALLEN C/C. CILINDRICA M8 - 1,25 x 20	–
53	01	CAIXA TRANSMISSÃO	SP.65.053.10
52	07	ARRUELA DENTADA Ø8,4 int.	–
51	01	PARAFUSO SEXTAVADO UNF 5/16"-24 x 3/4"	–
50	01	EIXO PINHÃO Z=12DENTES	SP.65.050.00
47	01	ARRUELA EXT. EMBREAGEM (HONDA)	SP.65.047.00
46	03	PATIM EMBREAGEM (SEM LONA)	SP.65.046.00
45	01	ARRUELA INTERNA EMBREAGEM (HONDA)	SP.55.045.00
43	01	FLANGE FIXAÇÃO CAIXA TRANSMISSÃO	SP.65.043.00
26	01	PARAFUSO DO RESPIRO	SP.65.187.00
18	02	ARRUELA VEDAÇÃO DE ALUMINIO M14	–

PEÇAS DE REPOSIÇÃO

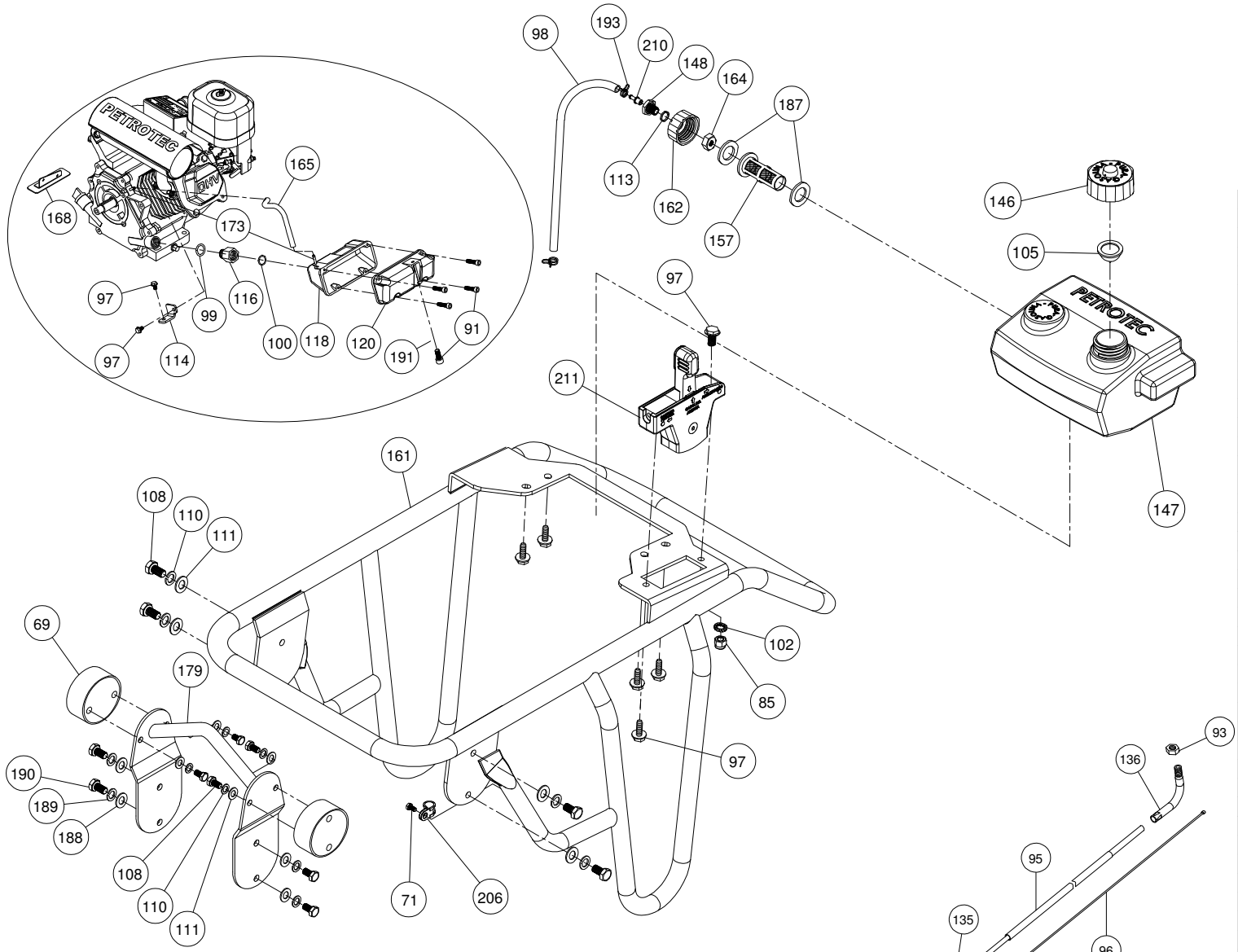

REF.	QTD	DESCRIÇÃO DAS PEÇAS	DESENHO
211	01	CONJUNTO ACELERADOR S/ VÁLVULA	SP.65.052.00
210	01	BICO SAÍDA COMBUSTÍVEL	SP.55.187.00
206	01	ABRAÇADEIRA SUPRENS 14	--
193	02	ABRAÇADEIRA AÇO Ø9mm int.	--
191	01	ARRUELA DENTADA Ø 6,4int.	--
190	04	PARAFUSO SEXTAVADO M10 - 1,5 x 20	--
189	04	ARRUELA DE PRESSÃO M10	--
188	04	ARRUELA LISA M10	--
187	02	ANEL VEDAÇÃO VITON Ø40 x Ø 30 x 3mm	--
179	01	CONJUNTO PEGA	SP.65.179.00
173	02	CONEXÃO RESPIRO RESERVATÓRIO ÓLEO	SP.65.173.00
168	01	CONJUNTO QUEBRA ONDA	SP.65.168.00
165	02	MANGUEIRA CRISTAL Ø3mm	--
164	01	PORCA CONJ. TANQUE COMBUST. C/ VALVULA	SP.55.185.00
162	01	TAMPA DA TORNEIRA DE COMBUSTÍVEL	SP.65.146.02
161	01	CONJUNTO GUIDÃO	SP.65.161.00
157	01	FILTRO PROTEÇÃO DO COMBUSTÍVEL	SP.65.163.01
148	01	CONEXÃO TANQUE DE COMB. C/ VÁLVULA	SP.55.184.00
147	01	TANQUE DE COMBUSTÍVEL (NOVO)	SP.65.147.05
146	01	TAMPA DO TANQUE DE COMBUSTÍVEL	SP.65.146.01
136	01	SUPORTE FIXAÇÃO CAPA CABO ACELERADOR	SP.65.096.01
135	01	INSERTO ROSCADO CAPA ACELERADOR	SP.65.096.02
120	01	TAMPA RESERVATÓRIO DE ÓLEO	SP.65.120.00
118	01	CAIXA RESERVATÓRIO DE ÓLEO	SP.65.118.00
116	01	CONEXÃO RESERVATÓRIO DE ÓLEO	SP.65.116.00
114	01	CHAPA FIXAÇÃO RESERVATÓRIO DE ÓLEO	SP.65.114.00
113	01	ANEL O´RING Viton Ref.2114 Øint.15.54 seç.2,62	--
111	08	ARRUELA LISA M8	--
110	08	ARRUELA DE PRESSÃO M8	--
108	08	PARAFUSO SEXTAVADO M8 - 1,25 x 16	--
105	01	PROTEÇÃO RESPIRO TAMPA DE COMBUSTÍVEL	SP.65.146.04
102	01	ARRUELA DENTADA Øint. 6,4mm	--
100	01	ANEL O´RING Parker Ref.2114 Øint.15.54 seç.2,62	--
99	01	ANEL O´RING Parker Ref.2116 Øint.18.72 seç.2,62	--
98	01	MANGUEIRA CRISTAL Ø5mm x 640mm	--
97	11	PARAF. SEXTAVADO FLANGEADO M6 - 1 x12	--
96	01	CABO ACELERADOR	--
95	01	CAPA CABO ACELERADOR	--
93	01	CONTRA PORCA SEXTAVADA M8 - 1,25	--
91	05	PARAFUSO ALLEN C/C. CIL. M6 - 1 x 16	--
85	01	PORCA PARLOCK M6 - 1	--
69	02	CONJUNTO COXIM	SP.65.069.00

PETROTEC POWERED by HONDA

PEÇAS DE REPOSIÇÃO

ANOTAÇÕES GERAIS

GARANTIA

TERMO DE GARANTIA

A PETROTEC EQUIPAMENTOS E ACESSÓRIOS PARA CONSTRUÇÃO CIVIL LTDA, empresa sediada a Rua: Barão do Rio Branco n° 2069 CEP 14.160-570 Sertãozinho-SP. Telefone: 0 (xx) 16 - 2105 - 7700 Fax: 0 (xx) 16 - 2105 - 7719, doravante designada PETROTEC, garante seus produtos e peças nas seguintes condições:

1 - Os equipamentos e acessórios tem garantia de 180 dias a partir da emissão da nota fiscal.

2 - A PETROTEC garante os seus equipamentos por defeito de fabricação, desde que a utilização do mesmo esteja de acordo com as especificações descritas no manual.

3 - Peças de reposição vendidas ao consumidor são garantidas contra defeitos de fabricação pelo prazo determinado de 90 dias.

4 - A PETROTEC assegura ao consumidor o fornecimento de peças de reposição dentro do prazo determinado, as obrigações ligadas a presente garantia.

5 - Custos de transporte e expedição, seja para avaliação e ou reparo por conta de uma reclamação com base na garantia deverá ocorrer por conta do cliente.

6 - A presente garantia ficará sem efeito nas seguintes condições:
6.1 - Instalação de peças não originais e ou alteração introduzida no produto sem a prévia autorização da PETROTEC.
6.2 - Operação fora dos padrões especificados, danos causados por defeitos na rede elétrica e ou proteção elétrica (equipamentos fornecidos com motor elétrico).
6.3 - Quando for executar qualquer tipo de manutenção no produto sem prévia autorização da PETROTEC.

7 - A GARANTIA do motor (equipamentos que possuem motor elétrico ou gasolina), será prestada pela rede de concessionárias do fabricante do motor, conforme manual e certificado de garantia anéxo.
8 - Não estão cobertos por esta GARANTIA, nas seguintes condições:
8.1 - Desgaste normal de peças.
8.2 - Deteriorização da pintura devido a má utilização do equipamento.
8.3 - Qualquer defeito no produto decorrente a situação ao item 6.1, 6.2 e 6.3.

9 - A PETROTEC reserva-se o direito de alterar o projeto para introduzir melhorias no seu produto sem prévio aviso, sem estar obrigada a efetuar as mesmas alterações ou melhorias nos produtos comercializados anteriormente.

NOTA: A PRESENTE GARANTIA ENCONTRA-SE TOTALMENTE ADEQUADA AO ``CÓDIGO DOS DIREITOS DO CONSUMIDOR´´

PETROTEC MAQ. E ACESSÓRIOS PARA CONSTRUÇÃO CIVIL LTDA.
Rua Barão do Rio Branco, 2069 - CEP. 14160-570
Fone: 0 xx (16) 2105-7700 Fax: 0 xx (16) 2105 7719
E-mail: petrotec@petrotec.com.br
www.petrotec.com.br Sertãozinho - SP